Module de couplage
UG 3091

Vos avantages
- Extension et renforcement de contacts et de modules de sécurité
- Alternative économique avec gain de place par rapport à la solution avec des contacteurs auxiliaires
- Surveillance de l'état de commutation par contacts NF liés

Priporiétés
- Selon IEC/EN 60 947-5-1
- Avec contacts liés partiel selon IEC 61810-3
- 10 contacts de sortie
- Avec les blocs de raccordement branchables pour un échange rapide des appareils, sur option:
  - avec bornes à vis
- Largeur utile 22,5 mm

Description du produit

Le module de couplage sécuritaire UG 3091 présente 10 contacts liés. Il permet le découplage electrique sécuritaire de commandes ainsi que le renforcement en contacts de systèmes sécuritaires.

Homologations et sigles

CE

Schéma

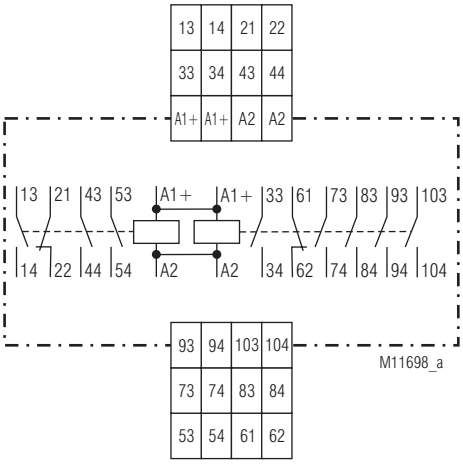

Utilisations
- Découplage de la commande et de la puissance
- Extension et renforcement de contacts
- Commutation de différentes branches par exemple pour des
  - Maschines et installations,
  - Installations de production et de transmission d'énergie

Affichages

DEL verte:	allumée en présence de tension de service

Borniers

Repérage des bornes	Description
A1+, A2	Tension auxiliaire DC, 2 fois existant, polarisé
33, 34; 73, 74; 83, 84; 93, 94; 103, 104	5 contacts NO, relais 1, liés
61, 62	1 contact NF, relais 1, liés
13, 14; 43, 44; 53, 54	3 contacts NO, relais 2, liés
21, 22	1 contact NF, relais 2, liés

Toutes les caractéristiques données dans cette notice correspondent à l'édition en cours. Nous nous réservons le droit de procéder à tout moment aux améliorations ou modifications techniques nécessaires.

Caractéristiques techniques

Entrée

Tension assignée U_N:	DC 24, 110 V (autres sur demande)	
Plage de tensions:	0,8 ... 1,1 U_N	
Consommation nominale:	1,4 W	
Durée minimale de coupure		
DC 24 V:	200 ms	
DC 110 V:	500 ms	

Sortie

Garnissage en contacts:	2 contacts NO et 2 contacts NF	
Type de contacts:	2 relais, liés	
Temps de réponse:	typ. 12 ms	
Temps de retombée:	typ. 35 ms	
Tension assignée de sortie:	AC 250 V, DC 24V	
Courant thermique $I_{th:}$	4 A max. (voir courbe limite de courant totalisateur)	
Pouvoir de coupure		
en AC 15		
contacts NO:	3 A / AC 230 V	IEC/EN 60 947-5-1
contacts NF:	2 A / AC 230 V	IEC/EN 60 947-5-1
en DC 13		
contacts NO:	2 A / DC 24 V	IEC/EN 60 947-5-1
contacts NF:	2 A / DC 24 V	IEC/EN 60 947-5-1
en DC 13		
contacts NO:	4 A / DC 24 V à 0,1 Hz	IEC/EN 60 947-5-1
contacts NF:	4 A / DC 24 V à 0,1 Hz	IEC/EN 60 947-5-1
Longévité électrique		
en AC 230 V, 5 A, cos $\varphi = 1$:	2,2 x 10^6 manoeuvr.	IEC/EN 60 947-5-1
en DC 24 V, 5 A, ohmsch:	1,5 x 10^6 manoeuvr.	IEC/EN 60 947-5-1
Cadence admissible:	10 manoeuvres / s	
Tension de commutation min./max.:	AC/DC 10 V / AC/DC 250 V	
Tenue aux courts-circuits, calibre max. de fusible		
contacts NO:	10 A gG / gL	IEC/EN 60 947-5-1
contacts NF:	6 A gG / gL	IEC/EN 60 947-5-1
Longévité mécanique:	≥ 20 x 10^6 manoeuvres	

Caractéristiques générales

Type nominal de service:	service permanent	
Plage de températures		
opération:	- 20 ... + 60 °C (voir courbe caractéristique)	
stockage:	- 40 ... + 70 °C	
Distances dans l'air et lignes de fuite		
tension de choc assignée / degré de contamination:		
tension auxiliaire / contacts:	6 kV / 2	IEC 60 664-1
contacts / contacts:	4 kV / 2	IEC 60 664-1
CEM		
Décharge électrostatique(ESD):	8 kV (dans l'air)	IEC/EN 61 000-4-2
Rayonnement HF		
80 MHz ... 2,7 GHz:	10 V / m	IEC/EN 61 000-4-3
Tensions transitoires:	4 kV	IEC/EN 61 000-4-4
Surtensions zwischen		
entre câbles d'alimentation:	1 kV	IEC/EN 61 000-4-5
entre câbles et terre:	2 kV	IEC/EN 61 000-4-5
HF induite par conducteurs:	10 V	IEC/EN 61 000-4-6
Antiparasitage:	seuil classe B	EN 55 011
Degré de protection		
boîtier:	IP 40	IEC/EN 60 529
bornes:	IP 20	IEC/EN 60 529
Boîtier:	thermoplastique	
Résistance aux vibrations:	amplitude 0,35 mm, fréquence 10 ... 55 Hz,	IEC/EN 60 068-2-6
Résistance climatique:	20 / 60 / 04	
Repérage des bornes:	EN 50 005	
Connectiques:		DIN 46 228-1/-2/-3/-4
Blocs de bornes avec bornes à vis		
Section raccordable:	1 x 0,25 ... 2,5 mm² massif, ou multibrins avec embout et collerette plastique ou 2 x 0,25 ... 1 mm² massif, ou multibrins avec embout et collerette plastique	

Caractéristiques techniques

Dénudage des conducteurs ou longueur des embouts:	7 mm	
Fixation des conducteurs:	vis à fente imperdable	
Couple de serrage:	0,5 Nm	EN 60 999-1
Fixation instantanée:	sur rail	IEC/EN 60 715
Poids net:	env. 210 g	

Dimensions	**largeur x hauteur x profondeur**
	22,5 x 110 x 120,3 mm

Version standard

UG 3091.67PS DC 24 V	
Référence:	0067553
Sortie:	8 contacts NO, 2 contacts NF
Largeur utile:	22,5 mm

Exemple de commande pour variantes

UG 3091 .67 _ _ / _ _ _ DC 24 V

- DC 24 V — tension nominale
- _ _ _ — variante (éventuell)
- _ _ — type de bornes
  PS (plugin screw):
  blocs de bornes amovibles
  avec bornes à vis
- .67 — contacts
- UG 3091 — type d'appareil

Options de raccordement avec borniers amovibles

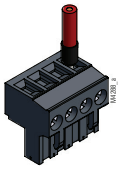

Borne à vis
(PS/plugin screw)

Courbe caractéristique

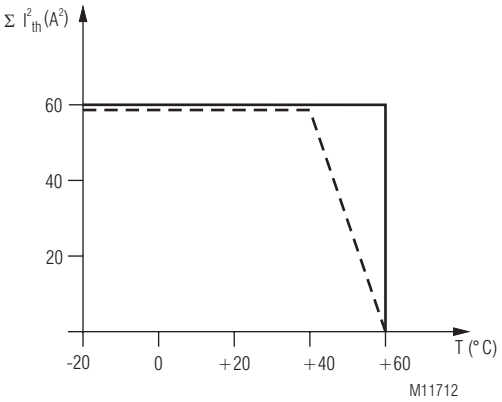

——— Gerät nicht angereiht mit Luftumwälzung

– – – Geräte angereiht, mit Fremderwärmung durch Geräte gleicher Last.

Quadratischer Summenstrom

$$\Sigma I^2_{th} = I^2_{th1} + \ldots + I^2_{th7} + \ldots + I^2_{th10}$$

$I_{th1} \ldots {}_{th10}$: Thermische Ströme in den Kontaktpfaden

Summenstromgrenzkurve