In-Rail-Bus

Bloc de contacts à ressort 5 pôles, soudables en machine
KS 4460-12

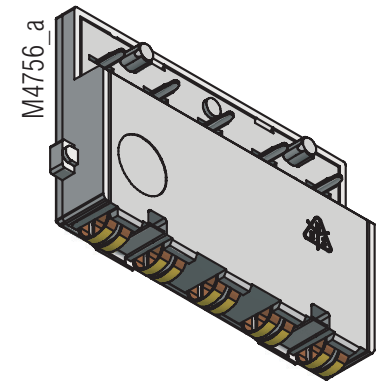

Homologation et sigles

*) prévu

Vos avantages
- Haute sécurité et faible résistance de contacts grâce au contacts doubles dorés pour connexion In-Rail-Bus

Propriétés
- Charge max. admissible jusqu'à 5 A par ressort de contact
- Picot de soudure assurer une connexion stable au PCB
- Utilisation universelle de la largeur du boîtier 6 mm

Caractéristiques techniques

Type	Dimension X	Dimension Y
KS 4460-12.00 0 19	0,3	1,8
KS 4460-12.01 1 19	1,05	3,2
KS 4460-12.01 2 19	0	3,2

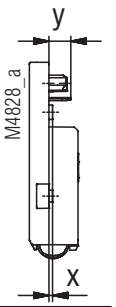

Matière plastique: Polyamid PA46

Résistance à la température		
selon EN 75-1/2	(1,8 MPa):	290 °C
selon EN 75-1/2	(0,45 MPa):	290 °C

Inflammabilité selon UL 94: V-0

Nombre de segments bus: 5

Mat. des contacts à ressort: alliage cuivreux, doré

Résistance de passage max.
Bloc de contacts à ressort - PCB de bus: ≤ 20 mΩ

Intensité de admissible max.: 5 A (par connexion bus); 25 A (courant totalisateur max.)

Ressort de contact sur connexion bus: 100 cN (contact double)

Fixation des blocs de contacts: soudables en machine

L'utilisation d'un matériau stable à la température évite l'obligation d'une protection dans le bain de soudure pour le bloc de ressorts des contacts

Résistance aux lignes de fuite: CTI 325 ≙ mat. isolante III a — IEC 60 664-1

Distances dans l'air et lignes de fuite: ≥ 2,0 mm — IEC 60 664-1

Tension $U_{eff.}$: 63 V

Catégorie de surtension: II

Tension de choc assignée U_{Bem}: 0,8 kV

Degré de contamination: 3

D'autres informations sur notice In-Rail-Bus

Toutes les caractéristiques données dans cette notice correspondent à l'édition en cours. Nous nous réservons le droit de procéder à tout moment aux améliorations ou modifications techniques nécessaires.

Dimension

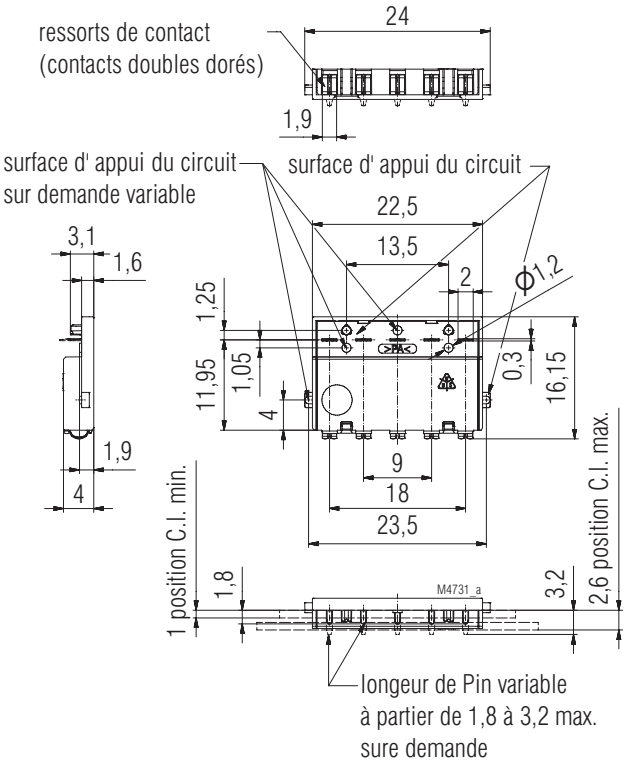

Plan de perçage

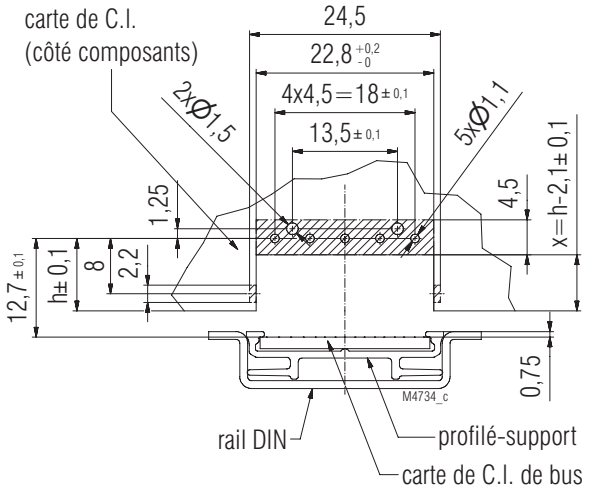

X = distance entre C.I. de bus et C.I. d'appareil

pastilles de soudure Ø 2
surface de guidage
tolérance générale : PERFAG 2 E

Disposition du bloc de contacts à ressort

Disposition du bloc de contacts à ressort pour les variantes
KO4000; KO4030; KO4300; KU4000, KU4100 et KU4500

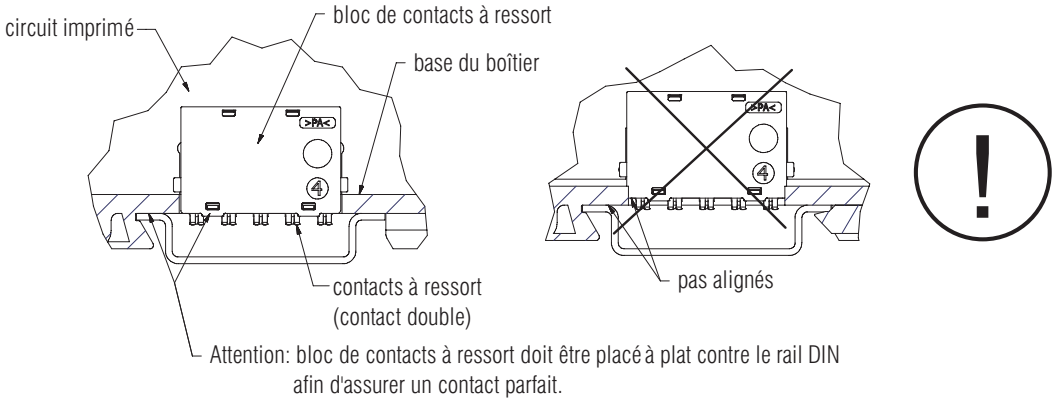

Attention: bloc de contacts à ressort doit être placé à plat contre le rail DIN afin d'assurer un contact parfait.

Disposition du bloc de contacts à ressort pour les variantes KS4400 und KS4460

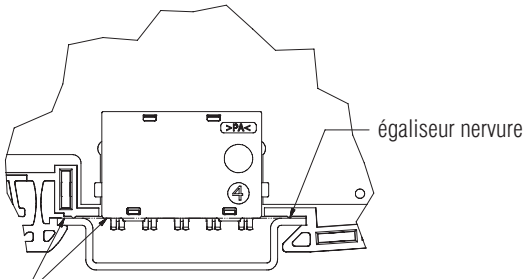

M20193_a

Attention: bloc de contacts à ressort doit être placé à plat contre le rail DIN, sinon la fonction ne pas garanties