Isolierstoffgehäuse KU 4588

nach DIN 43 880 für Einbau in Verteilungen
55 mm Einbautiefe

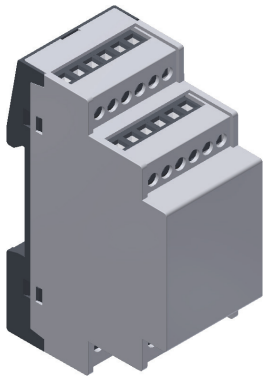

Ihre Vorteile
- modular und flexibel
- maximale Platzverhältnisse
- variable Anschlusstechnik
- individuelle Anpassung nach Kundenwunsch möglich

Merkmale
- Breite 35 mm
- Nenntiefe 53 mm für Tiefenmaß max. 55 mm nach DIN 43880
- Gehäuseausführungen wahlweise
  - klemmenlos
  - mit Leiterplattenklemmen
  - mit steckbaren Schraubklemmen
  - mit steckbaren Federkraftklemmen
  - mit verschiedenen Klemmen kombiniert
- geeignet zur Aufnahme von bis zu zwei waagrechten Leiterplatten mit Klemmen und zusätzlicher Leiterplatte für Display oder Bedienelemente in der Gehäusefront; wahlweise zur Aufnahme von bis zu 4 senkrechten Leiterplatten mit Klemmen
- Gehäuseöffnungen für Anschlussklemmen, Bedienelemente und Schnittstellen KNX und RJ45 auf Anfrage
- Bodenplatte wahlweise mit Seitenwänden zur Aufnahme von Leiterplattenbaugruppen

Technische Daten

Bestellbezeichnung:	UL
geschlossen:	0066456
Leiterplattenklemme:	0066457
steckbare Schraubklemme:	0066458
steckbare Federkraftklemme:	0066673
Außenmaße:	35 x 90 x 60
Gehäusematerial:	
Haube:	PC (UL) Lichtgrau RAL 7035
Bodenplatte	PC (UL) Tiefschwarz RAL 9005

Temperaturbeständigkeit		PC (UL)
nach UL 746 B:		115 °C
nach Vicat ISO 306	Meth. B:	146 °C
nach ISO 75-2	(1,8 MPa):	123 °C
	(0,45 MPa):	142 °C

zulässige max. Verlustleistung:	4 W für freistehendes Gehäuse bei Normalklima 23/50-1	ISO 554
spezifischer thermischer Widerstand:	R_{th} = 12 K / W	
Brennverhalten nach UL 94:	Alle Gehäusematerialien: V-0	
Anzahl der Klemmen:	24; Minderbestückungen auf Anfrage	
Gehäusebefestigung:	Schnappbefestigung auf Hutschiene	EN 60 715
Kriechstromfestigkeit PC:	CTI 225 ≙ Isolierstoff III a	IEC 60 112
Schutzart:	Gehäuseoberteil IP 40 Bodenplatte IP 30 (Anschlussöffnungen IP 20)	IEC 60 529
Beschriftungsfeld:	33,5 x 41,5 mm	
Leiterplatte:	siehe Leiterplattenzuschnitte	
Leiterplattenhalterung, waagrecht:	Schraubbefestigung an der Bodenplatte und / oder über die Seitenwände der Bodenplatte	
Leiterplattenhalterung, senkrecht:	Führungen in der Haube	

Weitere Informationen finden Sie in der Broschüre Klemmenübersicht G02

Alle Angaben in dieser Liste entsprechen dem Stand zum Zeitpunkt der Ausgabe.
Technische Verbesserungen und Änderungen behalten wir uns jederzeit vor.

Explosionszeichnungen

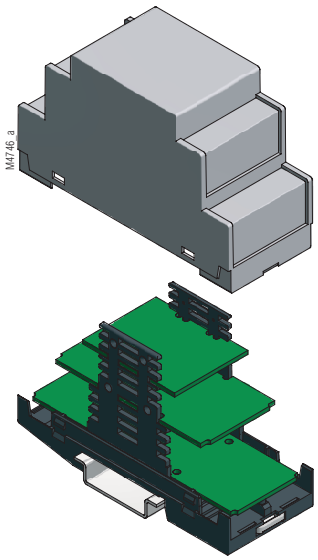

geschlossen

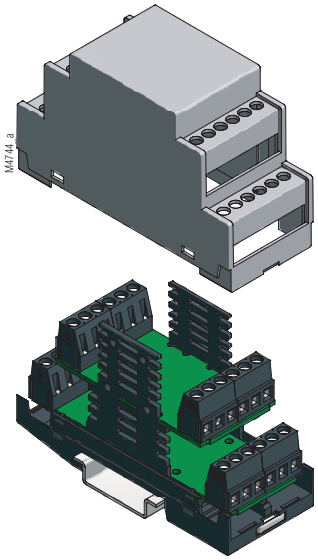

Leiterplattenklemme

Maßbilder

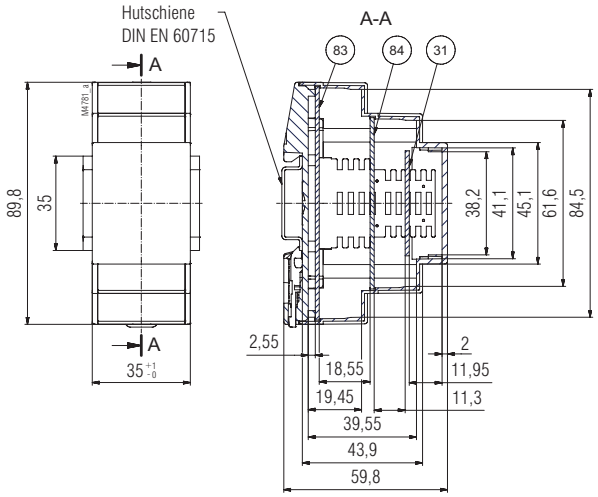

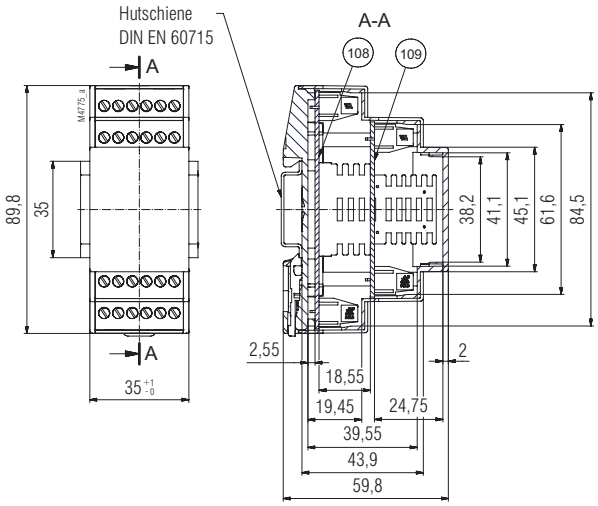

Explosionszeichnungen

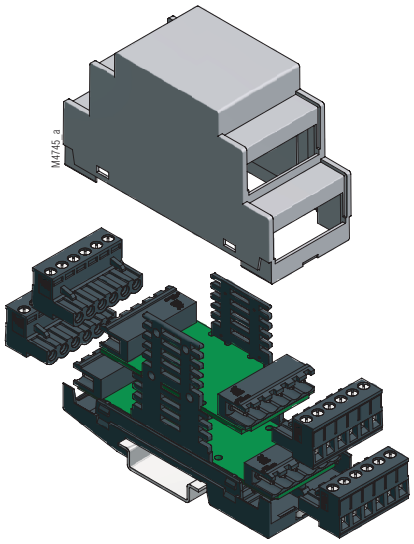

steckbare Schraubklemme

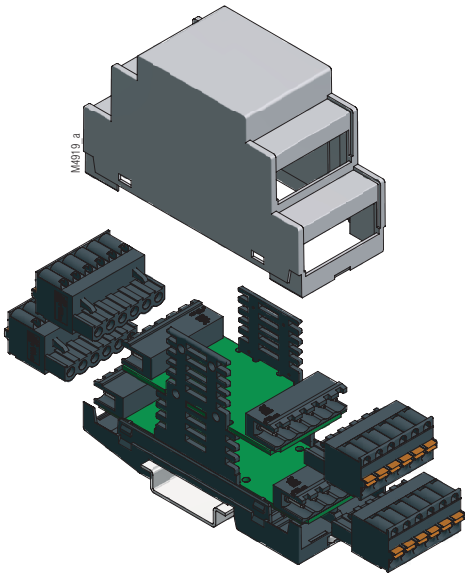

steckbare Federkraftklemme

Maßbilder

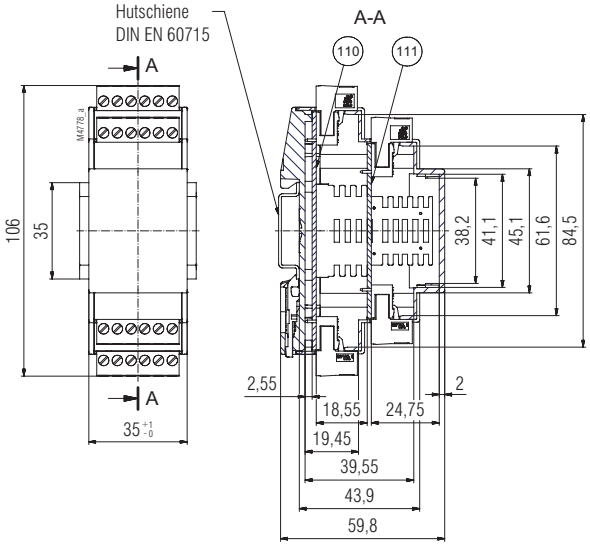

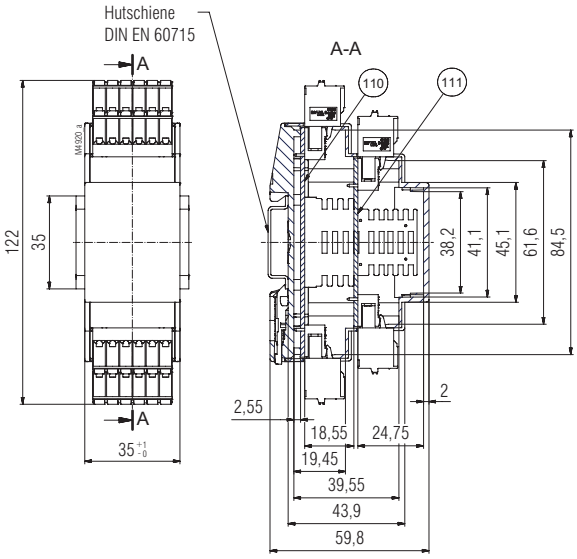

Leiterplattenzuschnitte

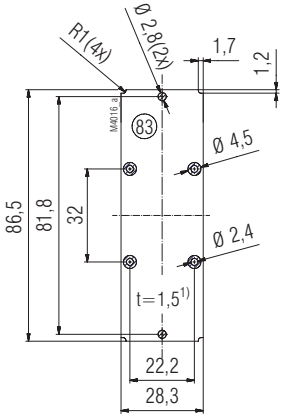

Leiterplatte in LP-Position Boden
für geschlossenes bzw.
aufgefrästes Gehäuse

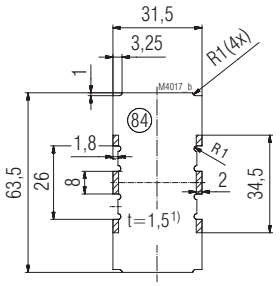

Leiterplatte in LP-Position Mitte
für geschlossenes bzw.
aufgefrästes Gehäuse

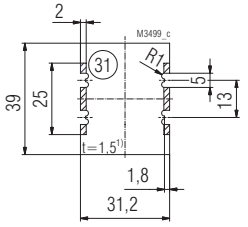

Leiterplatte in LP-Position Front
für geschlossenes bzw.
aufgefrästes Gehäuse

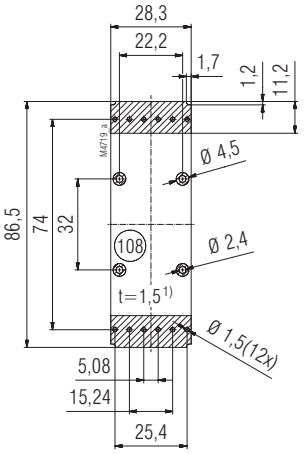

Leiterplatte in LP-Position Boden
für 2 x 6-polige Leiterplattenklemmen

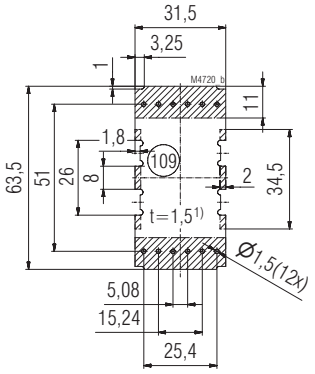

Leiterplatte in LP-Position Mitte
für 2 x 6-polige Leiterplattenklemmen

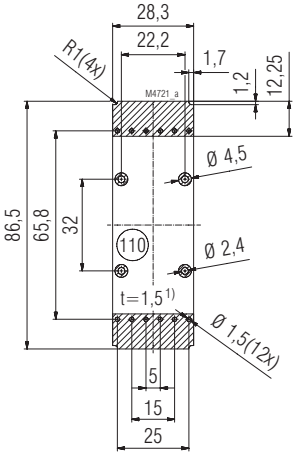

Leiterplatte in LP-Position Boden
für 2 x 6-polige Stiftleisten
(steckbare Schraubklemmen bzw.
steckbare Federkraftklemmen)

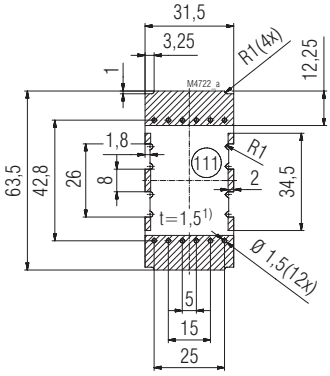

Leiterplatte in LP-Position Mitte
für 2 x 6-polige Stiftleisten
(steckbare Schraubklemmen bzw.
steckbare Federkraftklemmen)

Sperrfläche

1) Toleranz nach DIN EN 60 249-2-4; Allgemeintoleranz: PERFAG 2 E

Löcher ø 2,4 bei Bedarf zum Anschrauben an die Bodenplatte mit Zylinderschrauben ISO 1207 M2x4