Isolierstoffgehäuse KU 4587

nach DIN 43 880 für Einbau in Verteilungen
55 mm Einbautiefe

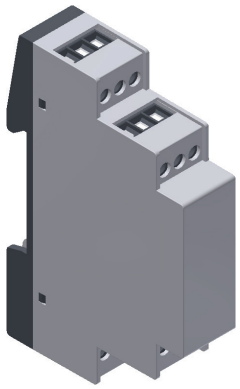

Ihre Vorteile
- modular und flexibel
- maximale Platzverhältnisse
- variable Anschlusstechnik
- individuelle Anpassung nach Kundenwunsch möglich

Merkmale
- Breite 17,5 mm
- Nenntiefe 53 mm für Tiefenmaß max. 55 mm nach DIN 43880
- Gehäuseausführungen wahlweise
  - klemmenlos
  - mit Leiterplattenklemmen
  - mit steckbaren Schraubklemmen
  - mit steckbaren Federkraftklemmen
  - mit verschiedenen Klemmen kombiniert
- geeignet zur Aufnahme von bis zu 2 senkrechten Leiterplatten mit Klemmen
- Gehäuseöffnungen für Anschlussklemmen, Bedienelemente und Schnittstellen KNX und RJ 45 auf Anfrage

Technische Daten

Bestellbezeichnung:	UL	
geschlossen:	0066453	
Leiterplattenklemme:	0066454	
steckbare Schraubklemme:	0066455	
steckbare Federkraftklemme:	0066672	
Außenmaße:	17,5 x 90 x 60	
Gehäusematerial:		
Haube:	PC (UL) Lichtgrau RAL 7035	
Bodenplatte:	PA66/6 (UL) Graphitschwarz RAL 9011	

Temperaturbeständigkeit		PC (UL)	PA 66/6 (UL)
nach UL 746 B:		115 °C	120 °C
nach Vicat ISO 306	Meth. B:	146 °C	230 °C
nach ISO 75-2	(1,8 MPa):	123 °C	225 °C
	(0,45 MPa):	142 °C	235 °C

zulässige max. Verlustleistung:	3 W für freistehendes Gehäuse bei Normalklima 23/50-1	ISO 554
spezifischer thermischer Widerstand:	R_{th} = 16 K / W	
Brennverhalten nach UL 94:	Alle Gehäusematerialien: V-0	
Anzahl der Klemmen:	12; Minderbestückungen auf Anfrage	
Gehäusebefestigung:	Schnappbefestigung auf Hutschiene	EN 60 715
Kriechstromfestigkeit		IEC 60 112
PC:	CTI 225 ≙ Isolierstoff III a	
PA66/6:	CTI 550 ≙ Isolierstoff II	
Schutzart:	Gehäuseoberteil IP 40 Bodenplatte IP 30 (Anschlussöffnungen IP 20)	IEC 60 529
Beschriftungsfeld:	16,5 x 41,5 mm	
Leiterplatte:	siehe Leiterplattenzuschnitte	
Leiterplattenhalterung, senkrecht:	Führungen in der Haube	

Weitere Informationen finden Sie in der Broschüre Klemmenübersicht G02

Alle Angaben in dieser Liste entsprechen dem Stand zum Zeitpunkt der Ausgabe.
Technische Verbesserungen und Änderungen behalten wir uns jederzeit vor.

Explosionszeichnungen

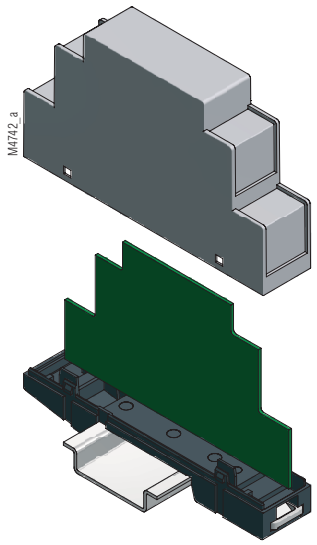

geschlossen

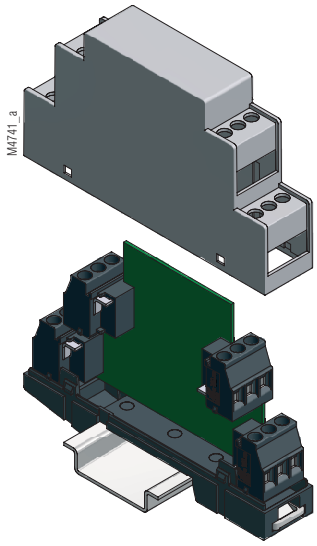

Leiterplattenklemme

Maßbilder

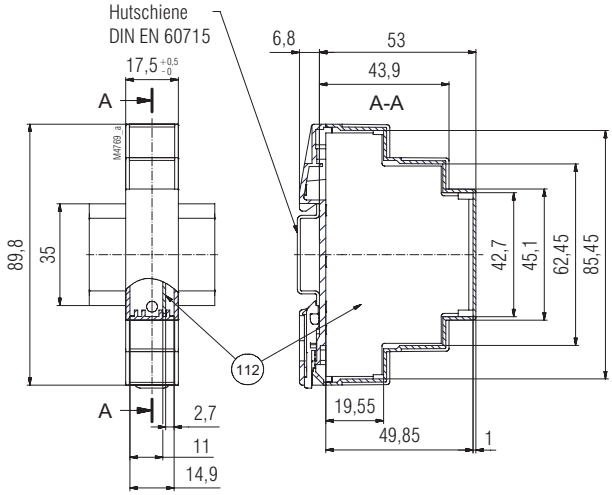

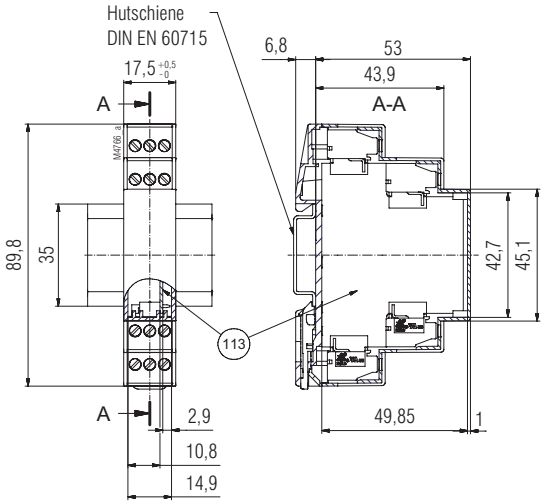

Explosionszeichnungen

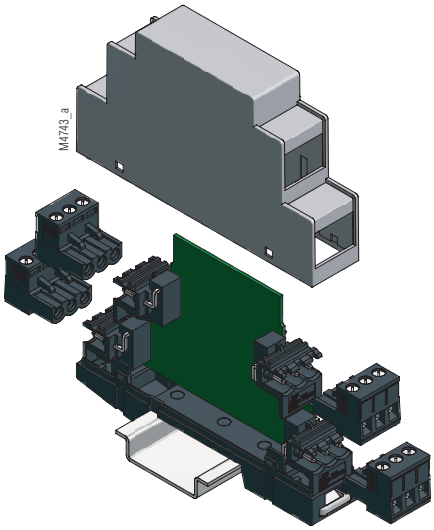

steckbare Schraubklemme

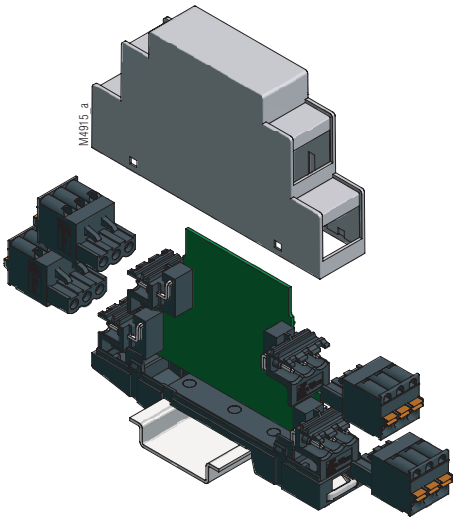

steckbare Federkraftklemme

Maßbilder

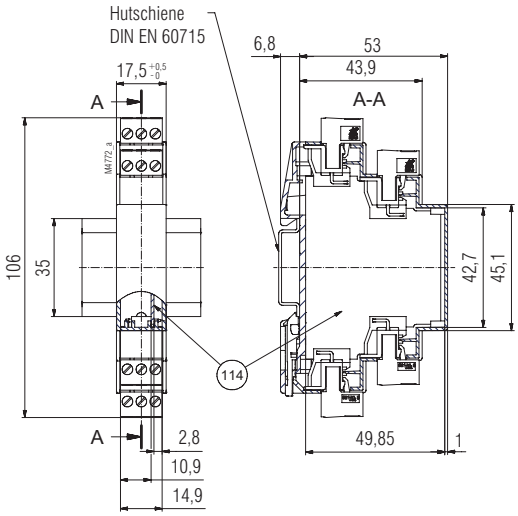

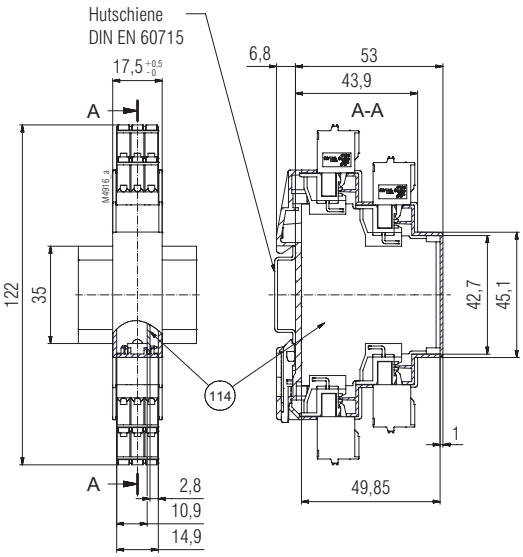

Leiterplattenzuschnitte

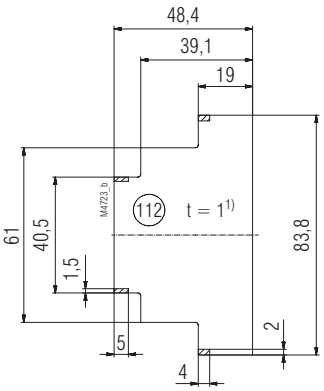

mit maximaler Fläche ohne Anschlussklemmen

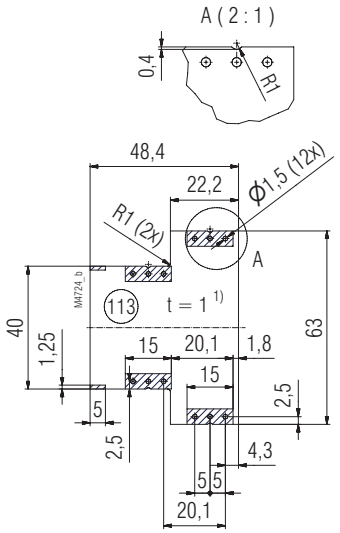

mit 4 x 3-poligen Leiterplattenklemmen RM 5,00 mm

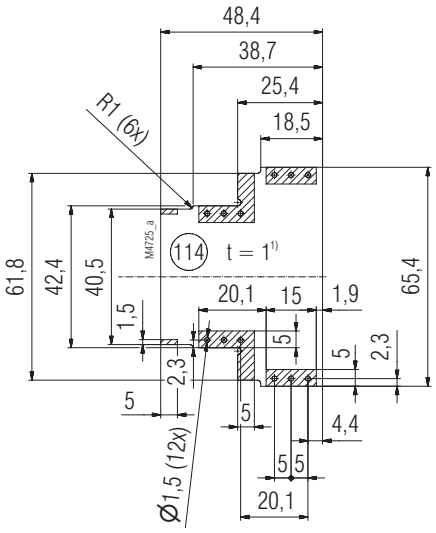

mit 4 x 3-poligen steckbaren Anschlussklemmen RM 5,00 mm

Sperrfläche

1) Toleranz nach DIN EN 60 249-2-4; Allgemeintoleranz: PERFAG 2 E

Löcher ø 2,4 bei Bedarf zum Anschrauben an die Bodenplatte mit Zylinderschrauben ISO 1207 M2x4