Boîtiers isolants KU 4190

selon DIN 43 880 pour tableaux de distribution profondeur utile 70 mm

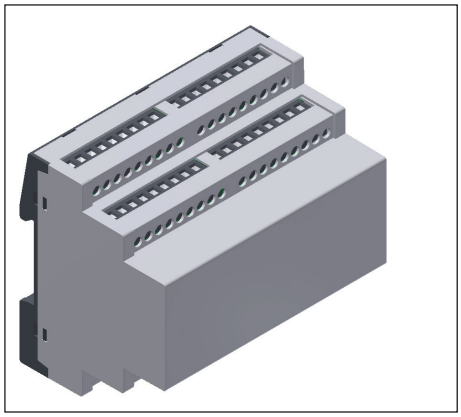

Vos avantages

- Modulaire et flexible
- En maximum d'espace
- Connectique variable
- Adaptation personnalisée aux souhaits du client

Propriétés

- Largeur 105 mm
- Profondeur assignée 64 mm pour cote de profondeur max. 70 mm selon DIN 43880
- Exécutions possibles:
  - sans bornes
  - avec bornes à circuits imprimés
  - avec bornes à vis enfichables
  - avec bornes à ressorts enfichables
  - avec combinaisons de différents types de bornes
- Peuvent recevoir jusqu'à 2 circuits imprimés avec bornes et platine supplémentaire pour affichage ou organes de commande sur la face avant; en option peuvent recevoir jusqu'à 4 circuits imprimés avec bornes
- Sur demande, ouvertures pour bornes de raccordement et organes de commande KNX et RJ45
- Option plaque de fond avec cloisons latérales pour monter les modules de circuits imprimés

Caractéristiques techniques

Références de commande:	standard	UL
sans bornes:	0061104	0066511
bornes à circuits imprimés:	0060124	0066513
bornes à vis enfichables:	0060125	0066512
bornes à ressorts enfichables:		0066642

Dimensions extérieures: 105 x 90 x 71

Matériau des boîtiers:
capot: PC-GF, PC (UL) gris clair RAL 7035
plaque de fond: PC-GF, PC (UL) noir d'ébène RAL 9005

Résistance à la température		PC-GF	PC (UL)
selon UL 746 B:		115 °C	115 °C
selon Vicat ISO 306	méth. B:	145 °C	146 °C
selon EN 75-2	(1,8 MPa):	136 °C	123 °C
	(0,45 MPa):	142 °C	142 °C

Puissance dissipée max.: 21 W pour boîtier individuel en climat normal 23/50-1 — ISO 554

Résistance thermique spécifique: R_{th} = 4,5 K / W

Comportement à la combustion selon UL 94: tous les matériaux de boîtier V-0

Nombre de bornes: 48, moins sur demand

Fixation des boîtiers: par encliquetage sur rail — EN 60 715

Tenue aux lignes de fuite
PC-GF: CTI 175 ≙ matériau isolant III a — IEC 60 112
PC: CTI 225 ≙ matériau isolant III a — IEC 60 112

Degré de protection: face supérieure IP 40 — IEC 60 529
plaque de fond IP 30
(ouvertures pour raccordement IP 20)

Zone d'inscription: 104,5 x 41,5 mm

Platine de C.I.: voir découpes
Supports des platines, horizontal: fixation sur la plaque de fond par vis et / ou au-dessus des cloisons latérales
Supports des platines, vertical: par nervures dans le capot

D'autres informations sur notice G02 "Présentation du terminal"

Toutes les caractéristiques données dans cette notice correspondent à l'édition en cours. Nous nous réservons le droit de procéder à tout moment aux améliorations ou modifications techniques nécessaires.

Schémas éclatés

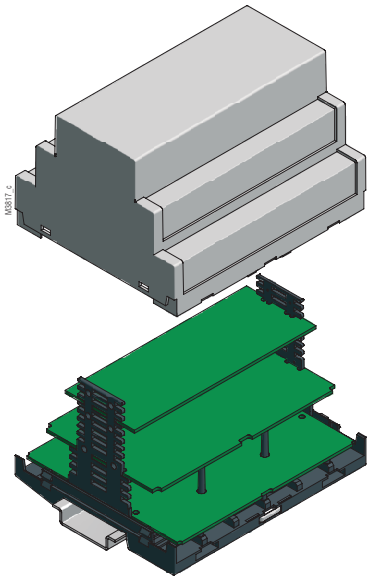

sans bornes

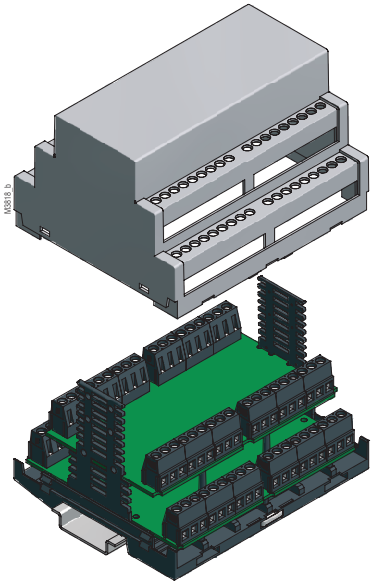

Borne enfichable

Dimensions

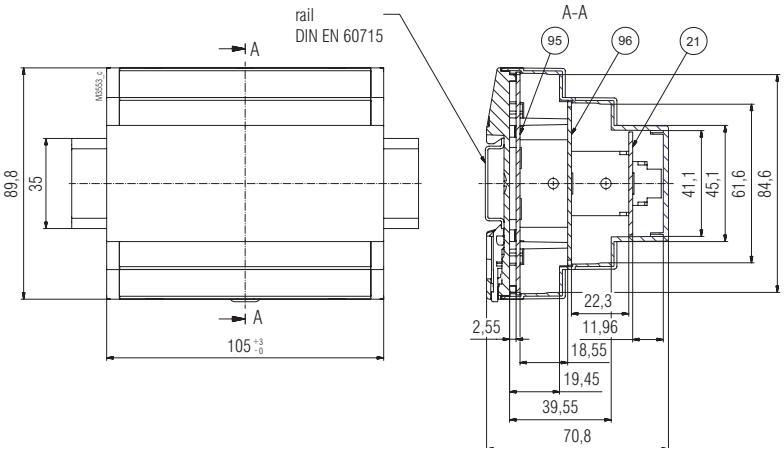

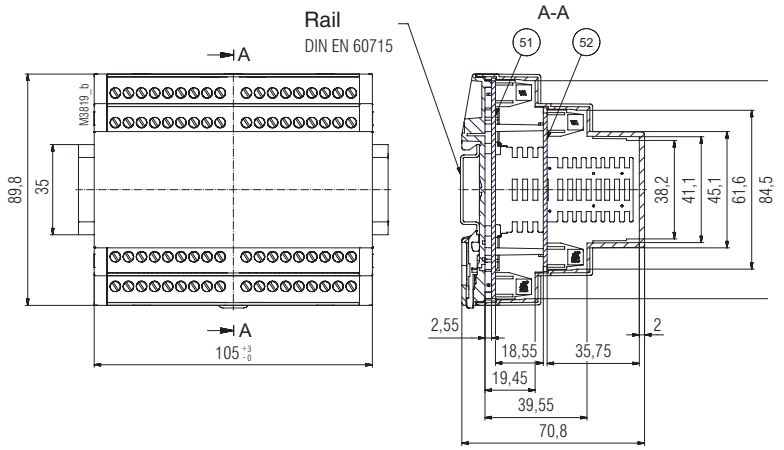

Découpes des cartes de C.I.

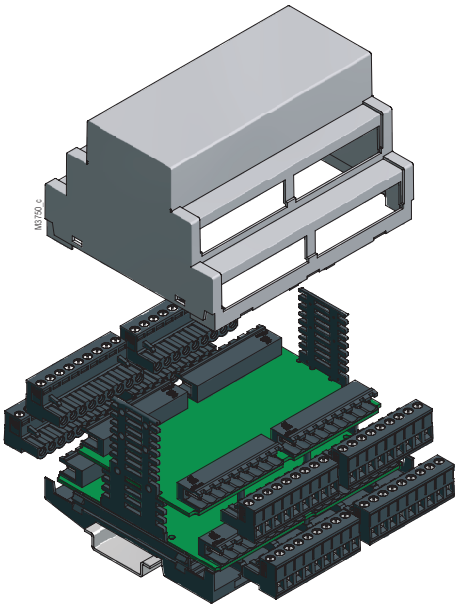

Bornes à vis enfichables

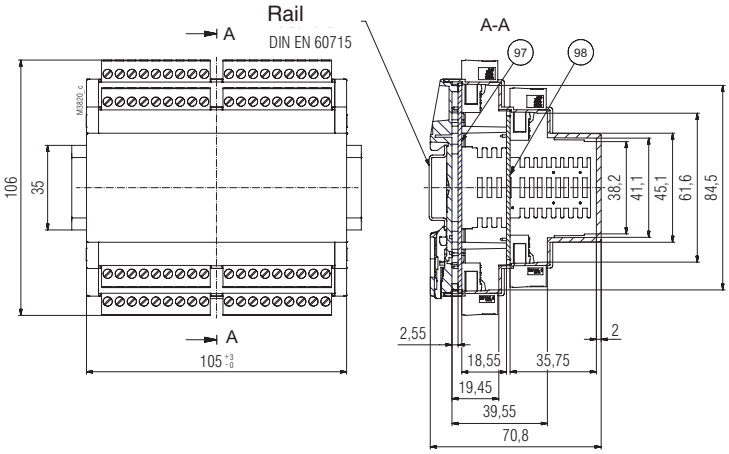

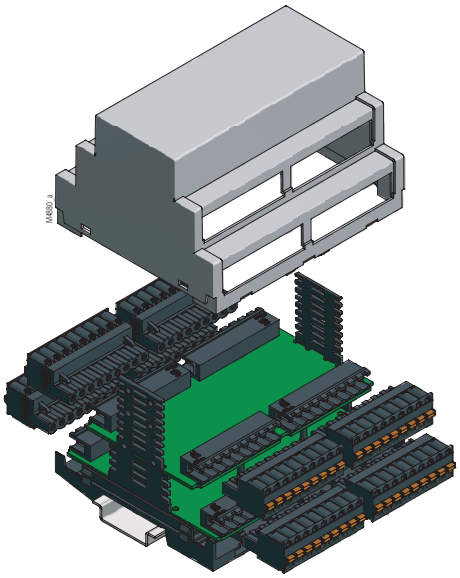

Bornes ressorts enfichables

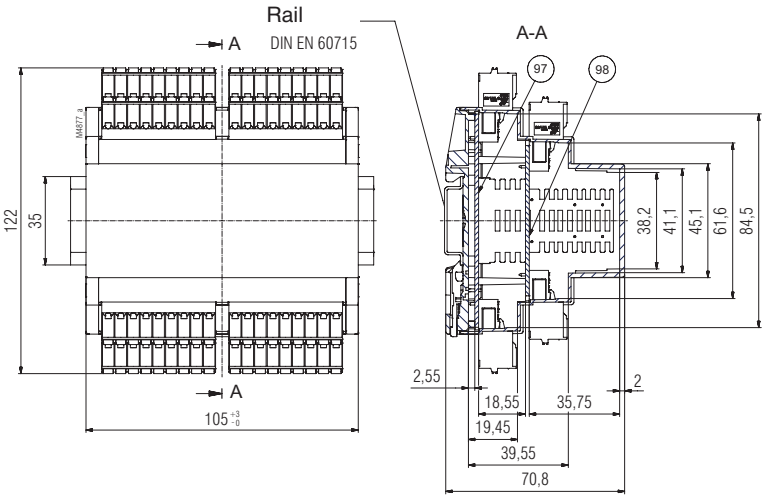

Découpes des cartes de C.I.

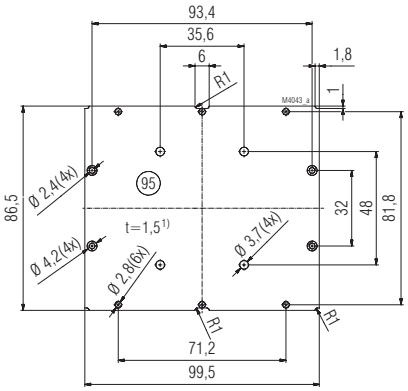

Cartes de C.I. en position C.I. fond
pour boitiers fermés ou fraisés

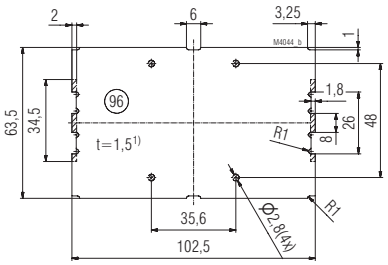

Cartes de C.I. en position C.I. centre
pour boitiers fermés ou fraisés

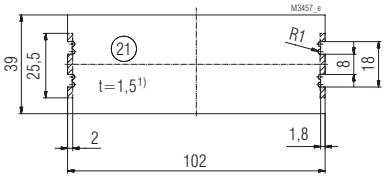

Cartes de C.I. en position C.I. devant
pour boitiers fermés ou fraisés

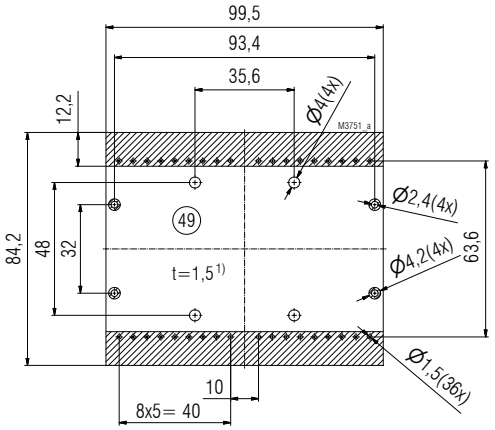

Cartes de C.I. en position C.I. fond
pour bornes enfichables 4 x 9 pôles

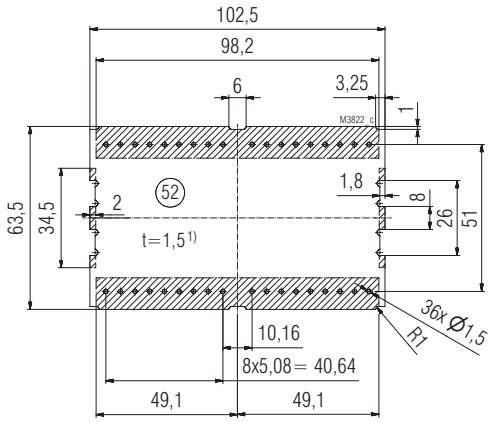

Cartes de C.I. en position C.I. centre C.I. fond
pour bornes à circuits imprimés 4 x 9 pôles

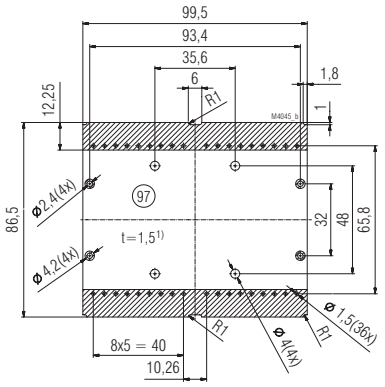

Cartes de C.I. en position C.I. fond
pour bornes à circuits imprimés 4 x 9 pôles

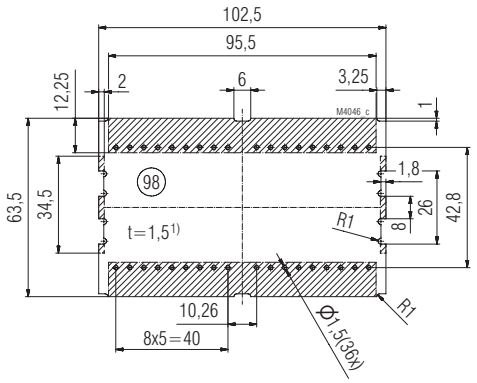

Cartes de C.I. en position C.I. centre
pour bornes enfichables 4 x 9 pôles

Surface interdite; Tolérance générale: PERFAG 2 E
1) Tolérance selon DIN EN 60 249-2-4
trous ø 2,4 si nécéssaire. pour visser sur la plaque inférieure avec un vis cylindrique de ISO 1207 M2x4