# Isolierstoffgehäuse KU 4186

## nach DIN 43 880 für Einbau in Verteilungen
## 70 mm Einbautiefe

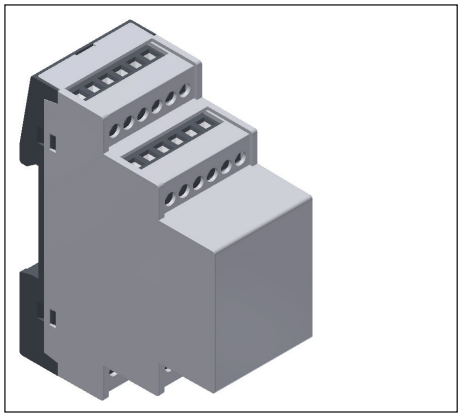

**Ihre Vorteile**
- modular und flexibel
- maximale Platzverhältnisse
- variable Anschlusstechnik
- individuelle Anpassung nach Kundenwunsch möglich

**Merkmale**
- Breite 35 mm
- Nenntiefe 64 mm für Tiefenmaß max. 70 mm nach DIN 43880
- Gehäuseausführungen wahlweise
  - klemmenlos
  - mit Leiterplattenklemmen
  - mit steckbaren Schraubklemmen
  - mit steckbaren Federkraftklemmen
  - mit verschiedenen Klemmen kombiniert
- geeignet zur Aufnahme von bis zu zwei waagrechten Leiterplatten mit Klemmen und zusätzlicher Leiterplatte für Display oder Bedienelemente in der Gehäusefront; wahlweise zur Aufnahme von bis zu 4 senkrechten Leiterplatten mit Klemmen
- Gehäuseöffnungen für Anschlussklemmen, Bedienelemente und Schnittstellen KNX und RJ45 auf Anfrage
- Bodenplatte wahlweise mit Seitenwänden zur Aufnahme von Leiterplattenbaugruppen

## Technische Daten

| | |
|---|---|
| Bestellbezeichnung: | UL |
| geschlossen: | 0066522 |
| Leiterplattenklemme: | 0066524 |
| steckbare Schraubklemme: | 0066523 |
| steckbare Federkraftklemme: | 0066622 |
| **Außenmaße**: | 35 x 90 x 71 |
| Gehäusematerial | |
| Haube: | PC (UL) Lichtgrau RAL 7035 |
| Bodenplatte: | PC (UL) Tiefschwarz RAL 9005 |

| Temperaturbeständigkeit | | PC (UL) |
|---|---|---|
| nach UL 746 B: | | 115 °C |
| nach Vicat ISO 306 | Meth. B: | 146 °C |
| nach ISO 75-2 | (1,8 MPa): | 123 °C |
| | (0,45 MPa): | 142 °C |

| | | |
|---|---|---|
| zulässige max. Verlustleistung: | 7 W für freistehendes Gehäuse bei Normalklima 23/50-1 | ISO 554 |
| spezifischer thermischer Widerstand: | $R_{th}$ = 12 K / W | |
| Brennverhalten nach UL 94: | Alle Gehäusematerialien: V-0 | |
| Anzahl der Klemmen: | 24; Minderbestückungen auf Anfrage | |
| **Gehäusebefestigung:** | Schnappbefestigung auf Hutschiene | EN 60 715 |
| Kriechstromfestigkeit PC: | CTI 225 ≙ Isolierstoff III a | IEC 60 112 |
| Schutzart: | Gehäuseoberteil IP 40<br>Bodenplatte IP 30<br>(Anschlussöffnungen IP 20) | IEC 60 529 |
| Beschriftungsfeld: | 33,5 x 41,5 mm | |
| **Leiterplatte:** | siehe Leiterplattenzuschnitte | |
| Leiterplattenhalterung, waagrecht: | Schraubbefestigung an der Bodenplatte und / oder über die Seitenwände der Bodenplatte | |
| Leiterplattenhalterung, senkrecht: | Führungen in der Haube | |

**Weitere Informationen finden Sie in der Broschüre Klemmenübersicht G02**

Alle Angaben in dieser Liste entsprechen dem Stand zum Zeitpunkt der Ausgabe.
Technische Verbesserungen und Änderungen behalten wir uns jederzeit vor.

## Explosionszeichnungen

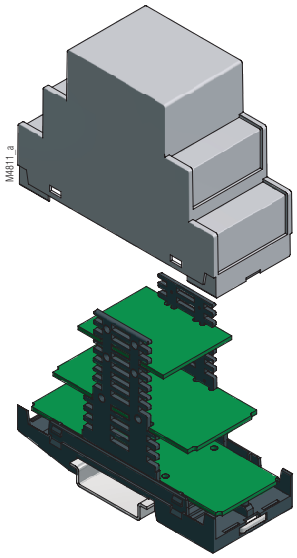


geschlossen

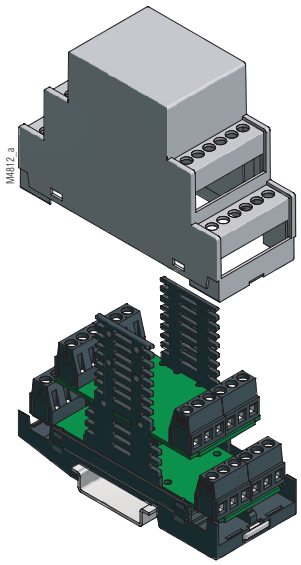


Leiterplattenklemme

## Maßbilder

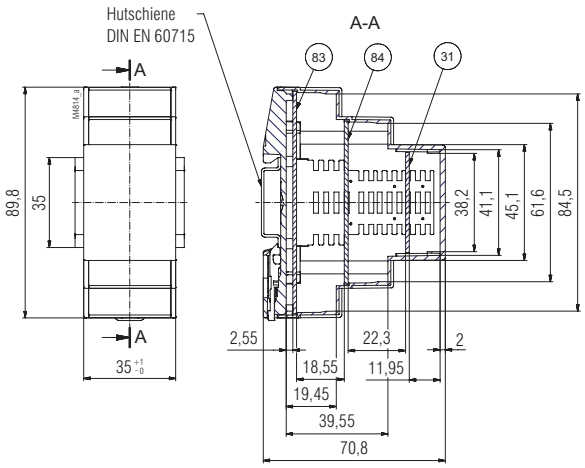


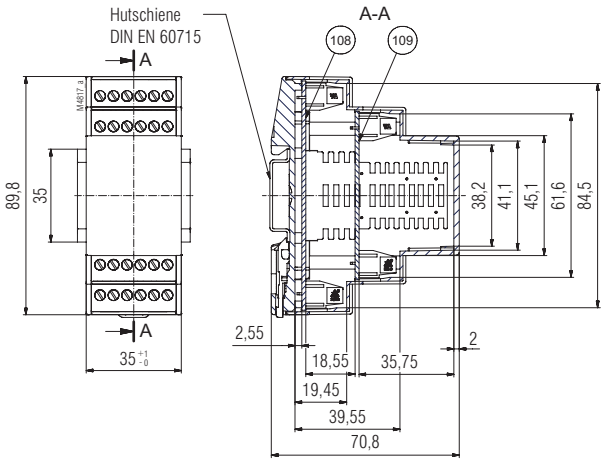

## Explosionszeichnungen

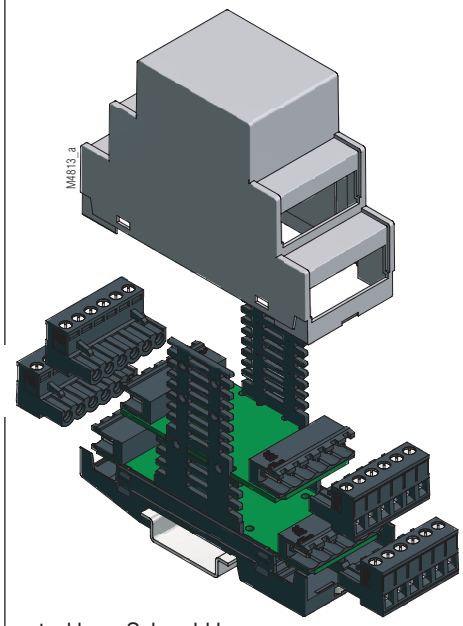


steckbare Schraubklemme

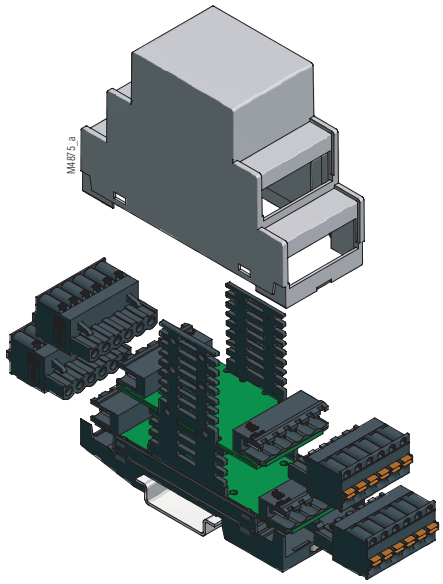


steckbare Federkraftklemme

## Maßbilder

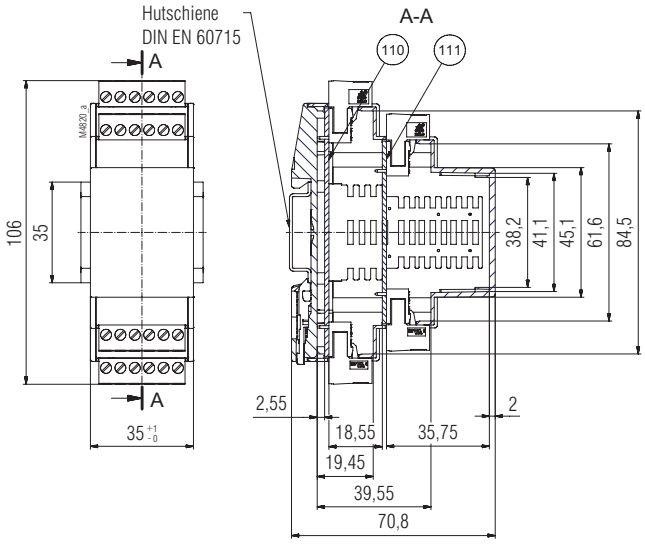


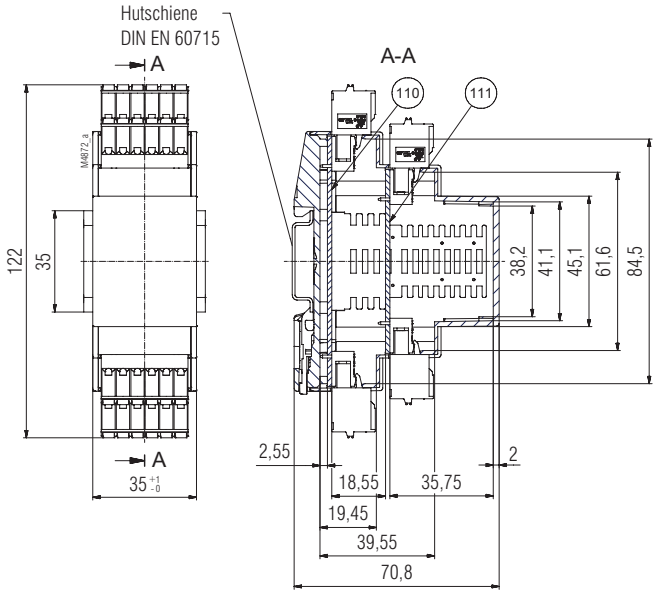

## Leiterplattenzuschnitte

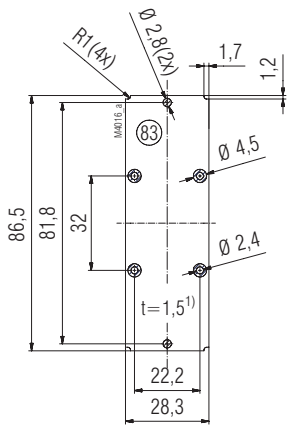


Leiterplatte in LP-Position Boden
für geschlossenes bzw.
aufgefrästes Gehäuse

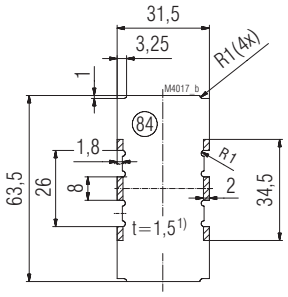


Leiterplatte in LP-Position Mitte
für geschlossenes bzw.
aufgefrästes Gehäuse

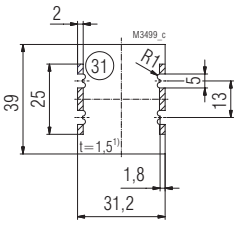


Leiterplatte in LP-Position Front
für geschlossenes bzw.
aufgefrästes Gehäuse

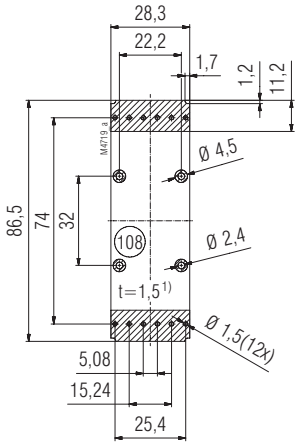


Leiterplatte in LP-Position Boden
für 2 x 6-polige Leiterplatten-
klemmen

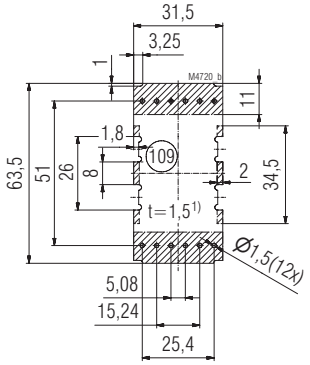


Leiterplatte in LP-Position Mitte
für 2 x 6-polige Leiterplatten-
klemmen

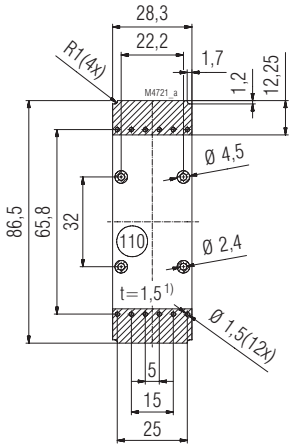


Leiterplatte in LP-Position Boden
für 2 x 6-polige Stiftleisten
(steckbare Schraubklemmen bzw.
steckbare Federkraftklemmen)

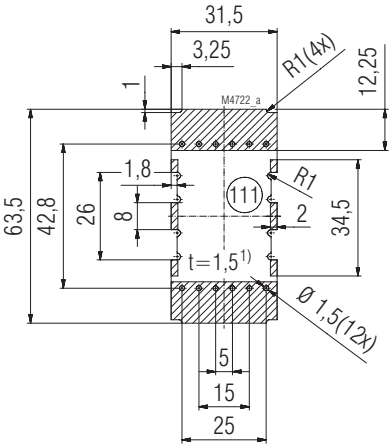


Leiterplatte in LP-Position Mitte
für 2 x 6-polige Stiftleisten
(steckbare Schraubklemmen bzw.
steckbare Federkraftklemmen)

Sperrfläche

1) Toleranz nach DIN EN 60 249-2-4; Allgemeintoleranz: PERFAG 2 E

Löcher ø 2,4 bei Bedarf zum Anschrauben an die Bodenplatte mit Zylinderschrauben ISO 1207 M2x4