Boîtiers en matière isolante KU 4090

selon DIN 43 880 pour montage encastrement en tableaux et en saillie, avec bornes pour courants forts et bornes plates

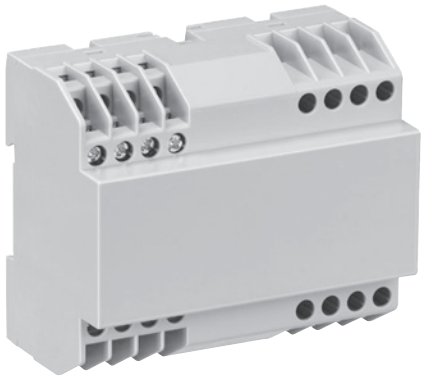

- Largeur 105 mm
- Max. 8 bornes pour courants forts et 16 bornes plates, garnissage partiel possible
- Les bornes pour courants forts s'utilisent avec carte horizontale ou sans carte
- Les bornes plates s'utilisent pour le
- Possibilité de bouchons factices
- Connexions pour soudure mécanique
- Boîtiers livrés en pièces détachées avec bornes prémontées dans les blocs de raccordement

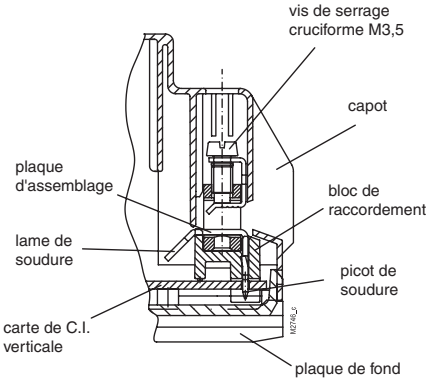

Bornes pour courants forts avec carte de C.I. verticale

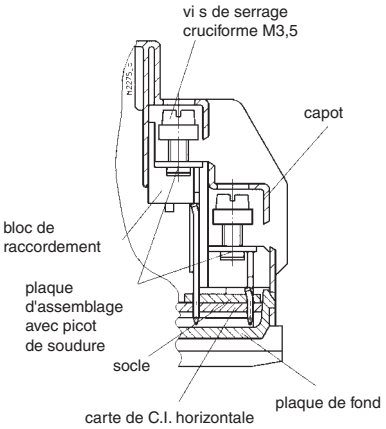

Bornes plates pour carte de C.I. horizontale

Caractéristiques techniques

Références de commande		
pour carte de C.I. verticale:	KU 4090.0054449	
pour carte de C.I. horizontale:	KU 4088.0054420	
Dimensions extérieures:	105 x 90 x 59 mm	
Matériau des boîtiers:	PC - GF gris clair RAL 7035	

Résistance à la température		PC
selon UL 746 B:		125 °C
selon Vicat ISO 306	méth. B:	148 °C
selon ISO 75-2	méth. A:	138 °C
	méth. B:	144 °C

Puiss. dissipée max. admiss.:	11 W pour boîtier isolé en climat normal 23/50-1	DIN 50 014
Résistance thermique spécifique:	R_{th} = 5,2 K / W pour boîtier isolé	
Inflammabilité selon UL 94:	V-0	
selon IEC 60 707:	BH 2-30	
Nombre de bornes:	8 bornes pour cour. forts, garn. partiel sur demande 16 bornes pour cour. forts, garn. partiel sur demande	

	bornes pour courants forts	bornes plates standard
Matériau des bornes:	E - Cu étamé	feuillard d'acier étamé
Sections max. des conducteurs:	1 x 10 mm² massif 1 x 6 mm² multibrins av. embout long. 12 mm DIN 46 228 excepté forme B	2 x 2,5 mm² massif 2 x 1,5 mm² multibrins avec embout DIN 46 228-1/-2/-3 2 x 1 mm² multibrins avec embout DIN 46 228-4
Sections min. des conducteurs:	≥ 1 mm² massif ≥ 0,5 mm² multibrins avec embout	1 x 0,3 mm² massif ou 1 x 0,5 mm² multibrins avec embout DIN 46 228-1/-2/-3/-4
Longueur à dénuder:	11 mm	9 mm
Résistance de contact max. vers la carte de C.I.:	10 mΩ	10 mΩ
Charge max. admissible:	50 A	16 A
Connectique:	vis cruciformes imperdables M4 borne en caisson avec bride solidaire	vis cruciformes imperdables M3,5 borne en caisson avec bride solidaire

Outillage:	tournevis à lame tournevis	ISO 2380-1 ISO 8764-Z
Couple de réglage:	0,8 Nm max.	
Connexions internes:	blocs de raccordement à soudure mécanique pour carte de C.I., bornes pour courants forts avec en plus lames de soudure pour multibrins	
Fixation des boîtiers:	1) par encliquetage sur rail 2) par vis M4 au pas de 90 mm avec deuxième patte en accessoire	EN 50 022
Tenue aux courants de fuite:	mat. isolante III a	IEC 60 664-1
Distances dans l'air et lignes de fuite		IEC 60 664-1
avec bornes pour cour. forts:	à l'extérieur: ≥ 8,0 mm; à l'intérieur: ≥ 5,0 mm	
avec bornes plates et carte de C.I. verticale:	d. dans l'air: ≥ 4,0 mm; l. de fuite: ≥ 6,3 mm	
carte de C.I. horizontale: IEC 60 664-1	≥ 3,2 mm	
Degré de protection boîtiers: IEC 60 529	IP 40	
Id. ouverture de raccordement: IEC 60 529	IP 20	
	protection contre les contacts directs selon VBG 4	
Surfaces de marquage:	33 x 42 mm / 67 x 42 mm sur le plastron	

Toutes les caractéristiques données dans cette notice correspondent à l'édition en cours. Nous nous réservons le droit de procéder à tout moment aux améliorations ou modifications techniques nécessaires.

Cartes de C.I.:	voir découpes
Fixation des cartes de C.I.:	par supports et oeillets de fixation sur la plaque de fond ou nervures dans le capot
Poids net:	190 g
Accessoires:	
ET 4086-0-2:	deuxième patte pour fixation par vis
KU 4087-0-2:	bouchon factice pour borne plate
KU 4087-21-3:	bouchon factice pour borne pour courants forts
Exéc. spéciales sur demande:	par ex. ouvertures dans le plastron

Schémas éclatés

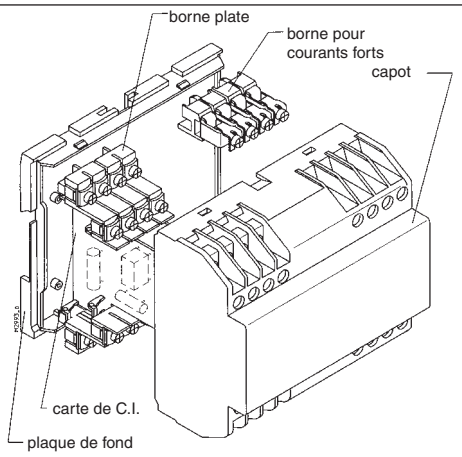

avec 1 carte de C.I. verticale

Plaque d'assemblage des bornes pour courants forts

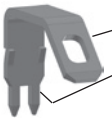

lame pour multibrins jusqu'à 4 mm²

broches:
entr'axe = 2,54 mm²
section = 1 mm² chacune

Montage facile des câbles fins

Dimensions - Boîtiers pour carte de C.I. verticale

Cartes non fournies

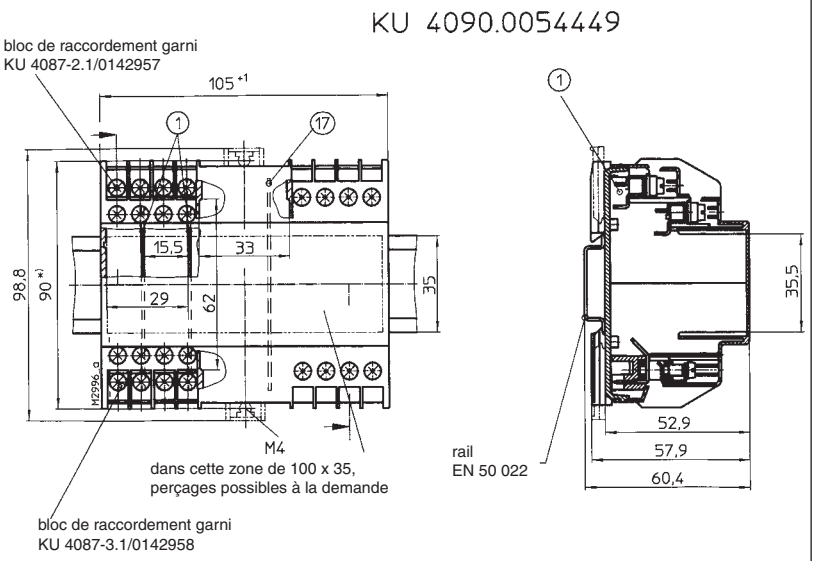

*) 100 mm sur demande avec 2 pattes en complément

Schémas éclatés

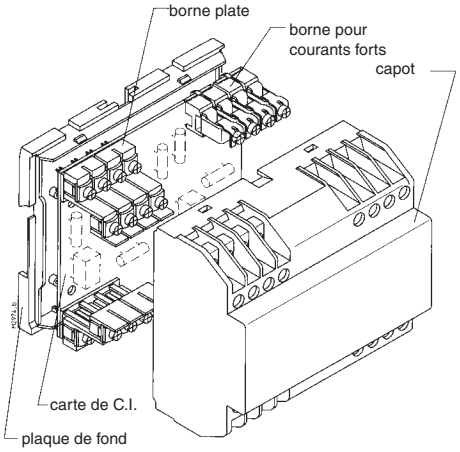

avec 1 carte de C.I. horizontale

Plaque d'assemblage des bornes pour courants forts

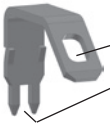

lame pour multibrins jusqu'à 4 mm²

broches:
entr'axe = 2,54 mm²
section respective = 1 mm²

Montage facile des câbles fins

Dimensions - Boîtiers pour carte de C.I. horizontale

Cartes non fournies

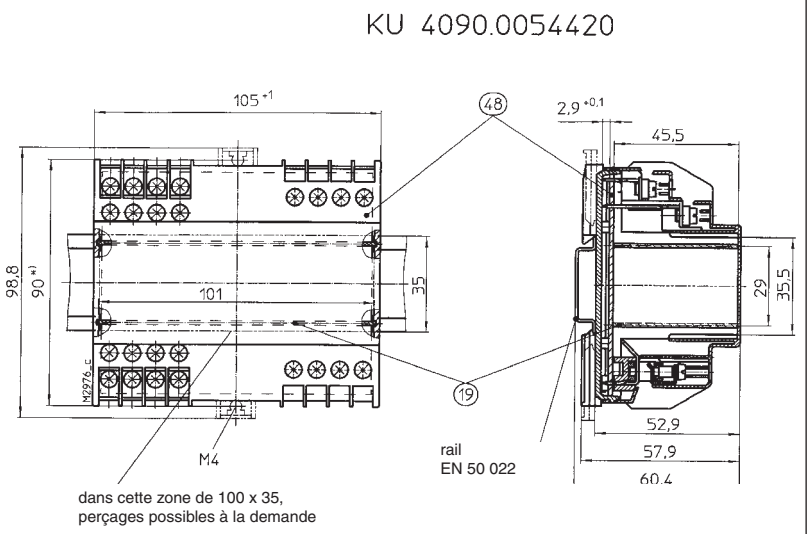

*) 100 mm sur demande avec 2 pattes en complément

Découpes des cartes de C.I.

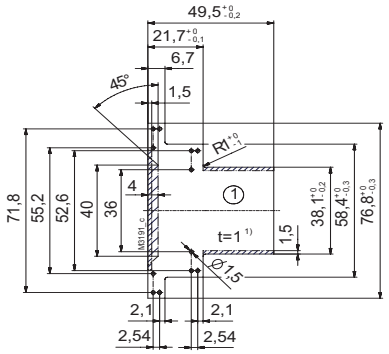

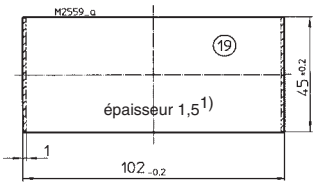

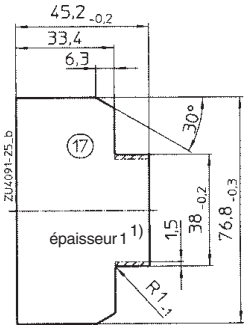

surface interdite côté composants
surface interdite côté soudure, hauteur côté max. 1mm
1) tolérances selon IPC-4101/21
Tolérance générale PERFAG 2 E

Vue côté composants

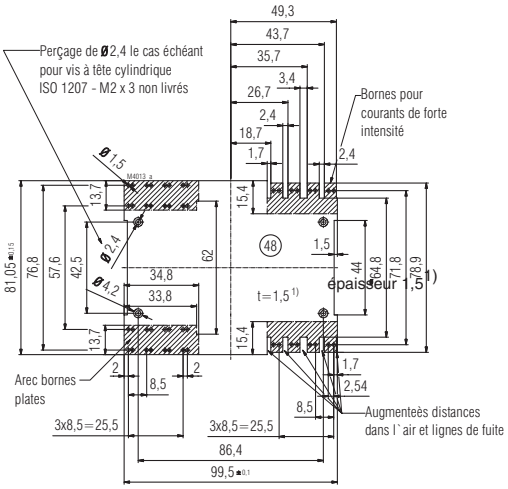

Surface interdite
1) Tolerance to DIN EN 60249-2-4
General tolerance : PERFAG 2 E

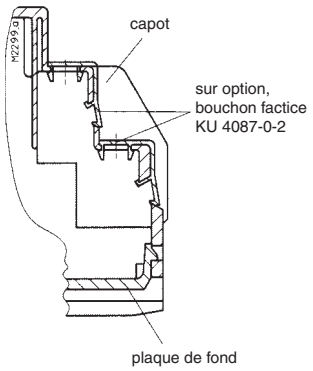

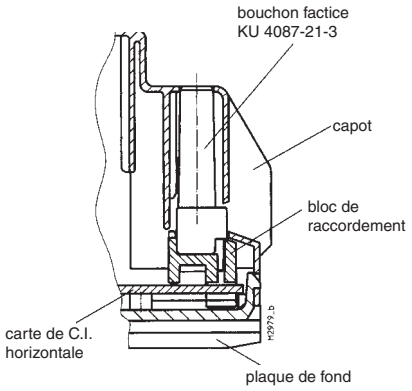

Variante
Plaque d'assemblage KU 4087-21-2.2
Montage facile des conducteurs massifs pour les blocs de raccordement déjà placés dans le capot

lame de soudure
pour multibrins jusqu'à 6 mm²

broches:
entr'axe = 2,54 mm²
section respective = 1 mm²