Isolierstoffgehäuse KU 4084

nach DIN 43 880 für Einbau in Verteilungen und Aufbaumontage

- Breite 52,5 mm
- max. 24 Plus-Minus-Klemmenschrauben mit selbstabhebenden Anschlußscheiben
- sicheres Klemmen von max. 2 Anschluß-drähten, auch mit unterschiedlichem Querschnitt
- maschinenlötbare Anschlüsse, zusätzlicher Litzenanschluß möglich
- Gehäuse wird in Einzelteilen ausgeliefert. Die Klemmen sind in Anschlußblöcken vormontiert.

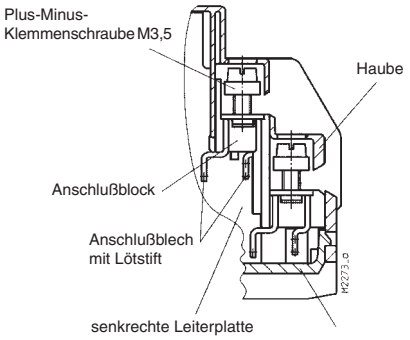

Flachklemmen für senkrechte Leiterplatte

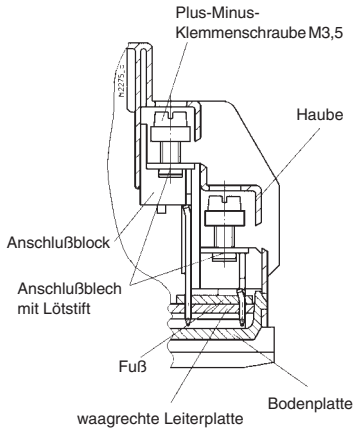

Flachklemmen für waagrechte Leiterplatte

Technische Daten

Bestellbezeichnungen

KU 4084.0054355:	für senkrechte Leiterplatte
KU 4084.0053940:	für waagrechte Leiterplatten
Außenmaße:	52,5 x 90 x 58 mm
Gehäusematerial:	PC - GF, lichtgrau RAL 7035

Temperaturbeständigkeit		
nach UL 746 B:		125 °C
nach Vicat ISO 306	Meth. B:	148 °C
nach ISO 75-2	Meth. A:	138 °C
	Meth. B:	144 °C

zulässige max. Verlustleistung:	6 W für freistehendes Gehäuse bei Normalklima 23/50-1	ISO 554
spezifischer thermischer Widerstand:	R_{th} = 10 K / W für freistehendes Gehäuse	
Brennverhalten nach UL 94:	V-0	
nach IEC 60 707:	BH 2-30	
Anzahl der Klemmen:	24, < 24 auf Anfrage	
Klemmenwerkstoff:	Bandstahl, verzinnt	
max. Anschlußquerschnitt:	je 2 x 2,5 mm² massiv je 2 x 1,5 mm² Litze	DIN 46 228-1/-2/-3/-4
Abisolierlänge der Leiter:	10 mm	
max. Kontaktdurchgangs-widerstand zur Leiterplatte:	20 mΩ	
max. Strombelastbarkeit:	16 A	
Leiterbefestigung:	unverlierbare Plus-Minus-Klemmenschrauben M3,5 mit selbstabhebenden Anschlußscheiben. Funktion nach IEC 60 999-1	
Drehmoment:	max. 0,8 Nm	
Anschluß innen:	maschinenlötbare Anschlußstifte für Leiterplatte	
Gehäusebefestigung:	1) Schnappbefestigung auf Hutschiene 2) Schraubbefestigung M4, Raster 90 mm mit zweitem Schieber als Zubehör	EN 50 022
Kriechstromfestigkeit	CTI 175 ≙ Isolierstoff III a	IEC 60 664-1
Luft- und Kriechstrecken		IEC 60 664-1
senkrechte Leiterplatte:	Luftstrecke: ≥ 4,0 mm Kriechstrecke: ≥ 6,3 mm	
waagrechte Leiterplatte:	≥ 3,2 mm	
Schutzart		
Gehäuse:	IP 40	IEC 60 529
Klemmen:	IP 20 Berührungsschutz nach VBG 4	IEC 60 529
Beschriftungsfeld:	68 x 42 mm	
Leiterplatte:	siehe Leiterplattenzuschnitte	
Leiterplattenhalterung:	Führungsrippen	
Nettogewicht:	120 g	

Zubehör:

ET 4086-0-2:	zweiter Schieber für Schraubbefestigung
KU 4089-3-4:	Blindstopfen für Anschlußblock
KU 4087-0-2:	Blindstopfen für Gehäuehaube
KU 4089-3-1:	leerer Anschlußblock für waagrechte Leiterplatte
KU 4089-3-3:	Doppelfuß, für KU 4089-3-1 erforderlich 2 Stück KU 4089-3-1 auf Doppelfoß montierbar
KU 4089-3-3.1:	Fuß, für KU 4089-3-1 erforderlich 1 Stück KU 4089-3-1 auf Fuß montierbar

Alle Angaben in dieser Liste entsprechen dem Stand zum Zeitpunkt der Ausgabe.
Technische Verbesserungen und Änderungen behalten wir uns jederzeit vor.

Explosionszeichnungen

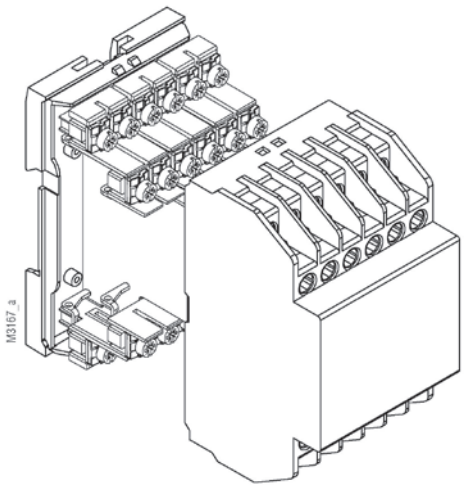

Maßbilder Gehäuse für senkrechte Leiterplatte

Leiterplatten nicht im Lieferumfang enthalten

KU 4084.0054355

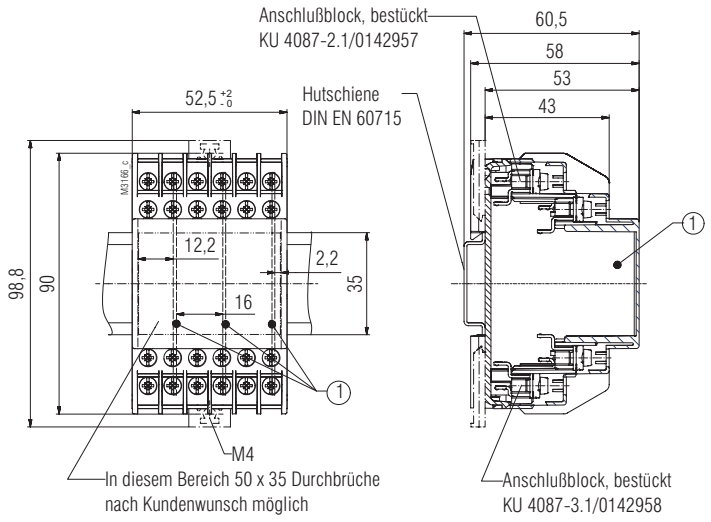

Explosionszeichnungen

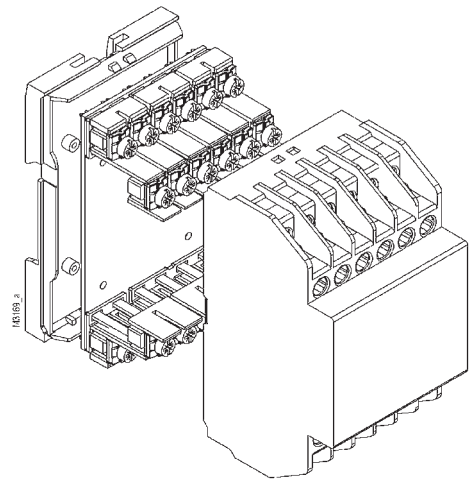

Maßbilder Gehäuse für waagrechte Leiterplatte

Leiterplatten nicht im Lieferumfang enthalten

KU 4084.0053940

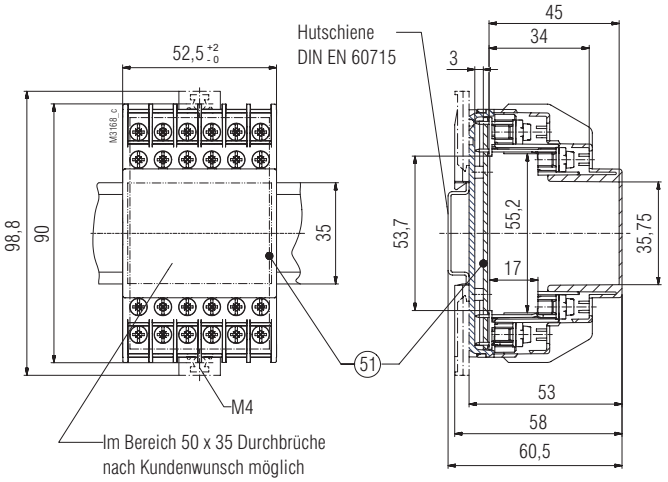

Leiterplattenzuschnitte

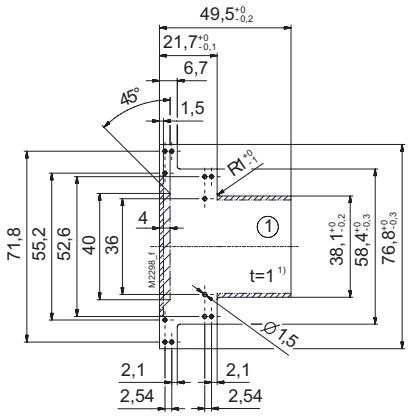

Sperrfläche Bauteileseite
Sperrfläche Lötseite, Bauteilhöhe max. 1mm
1) Toleranz nach IEC EN 60 249-2-4;
Allgemeintoleranz: PERFAG 2 E

Ansicht Bauteileseite

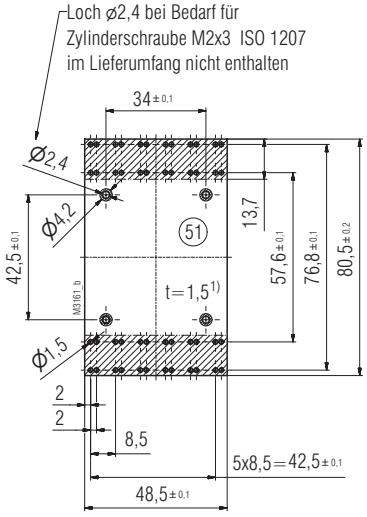

Sperrfläche
1) Toleranz nach IEC 60 249-2-4
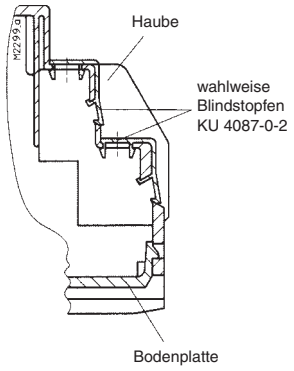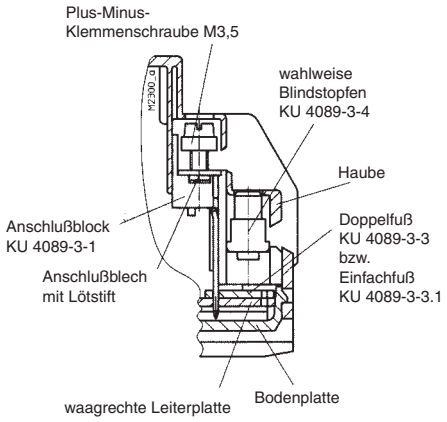
Zubehör