Isolierstoffgehäuse KU 4041

nach DIN 43 880 für Einbau in Verteilungen und Aufbaumontage, mit Käfigzugfeder-Klemmen

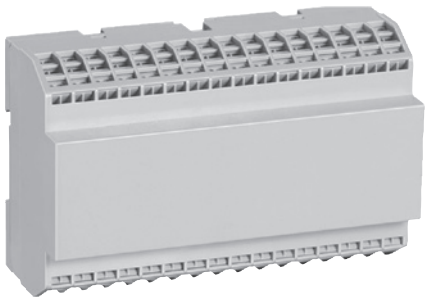

- Breite 140 mm
- max. 64 Klemmen mit jeweils 2 Käfigzugfedern
- maschinenlötbare Anschlüsse
- Gehäuse wird in Einzelteilen ausgeliefert. Die Klemmen sind in Anschlußblöcken vormontiert.

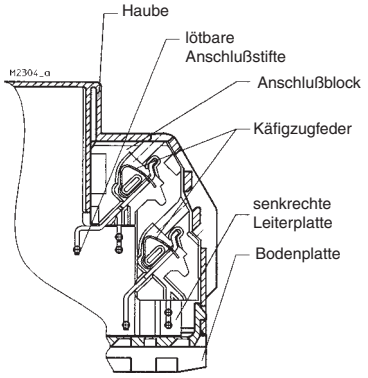

Anschlußtechnik für senkrechte Leiterplatte

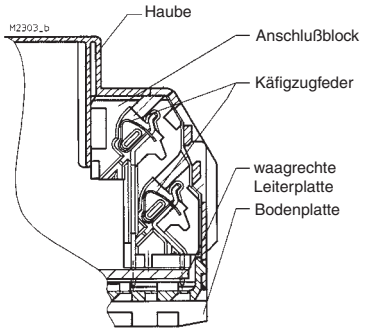

Anschlußtechnik für waagrechte Leiterplatte

Technische Daten

Bestellbezeichnungen:

KU 4041.0050457:	für senkrechte Leiterplatte
KU 4041.0050458:	für waagrechte Leiterplatte
Außenmaße:	140 x 90 x 59 mm
Gehäusematerial:	PC - GF, lichtgrau RAL 7035

Temperaturbeständigkeit:		
nach UL 746 B:		125 °C
nach Vicat		
ISO 306	Meth. B:	148 °C
nach ISO 75-2	Meth. A:	138 °C
	Meth. B:	144 °C

zulässige max. Verlustleistung:	12 W bei Normalklima 23/50-1 Gehäuseabstand 0 mm	ISO 554
Brennverhalten nach UL 94: nach IEC 60 707:	 V-0 BH 2-30	
Anzahl der Klemmen:	64	
Klemmenwerkstoff:	Edelstahl, blank / Kupferlegierung, verzinnt	
max. Anschlußquerschnitt:	2 x 1,5 mm² massiv oder 2 x 1,5 mm² Litze oder 2 x 1 mm² Litze mit Hülse min. Ø 0,5 mm massiv	DIN 46 228-1/-2/-3/-4
Abisolierlänge der Leiter:	8 mm	
max. Kontaktdurchgangs-widerstand zur Leiterplatte:	10 mΩ	
max. Strombelastbarkeit:	10 A	
Leiterbefestigung: Betätigungswerkzeug:	Käfigzugfedern Schraubendreher mit Schneide	 ISO 2380-1-B0,5x3
Anschluß innen:	maschinenlötbare Anschlußstifte für Leiterplatte	
Gehäusebefestigung:	1) Schnappbefestigung auf Hutschiene 2) Schraubbefestigung M4, Raster 90 mm mit zweitem Schieber als Zubehör	EN 50 022
Kriechstromfestigkeit:	CTI 175 ≙ Isolierstoff III a	IEC 60 664-1
Luft- und Kriechstrecken senkrechte Leiterplatte: waagrechte Leiterplatte:	 Luftstrecke: ≥ 3,3 mm Kriechstrecke: ≥ 4,5 mm ≥ 4 mm	IEC 60 664-1
Schutzart Gehäuse: Anschlußöffnungen:	 IP 40 IP 20 Berührungsschutz nach VBG 4	 IEC 60 529 IEC 60 529
Beschriftungsfeld:	137 x 42 mm auf der Front und jeweils 137 x 8 mm oberhalb der Klemmen	
Leiterplatte:	siehe Leiterplattenzuschnitte	
Leiterplattenhalterung:	Führungsrippen	
Bauelemente-Aufbauhöhe für senkrechte Leiterplatte auf Bauteileseite: auf Lötseite:	 ≤ 12,2 mm bzw. ≤ 15,5 mm ≤ 2,2 mm	
Nettogewicht:	310 g	
Zubehör: ET 4086-0-2:	 zweiter Schieber für Schraubbefestigung	

Alle Angaben in dieser Liste entsprechen dem Stand zum Zeitpunkt der Ausgabe.
Technische Verbesserungen und Änderungen behalten wir uns jederzeit vor.

Explosionszeichnung

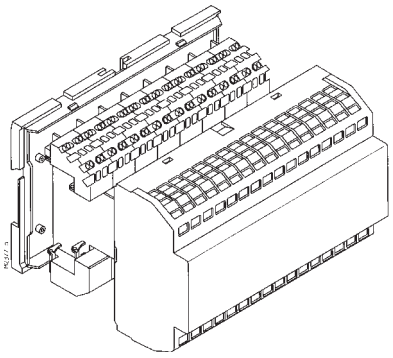

Maßbild Gehäuse für senkrechte Leiterplatte

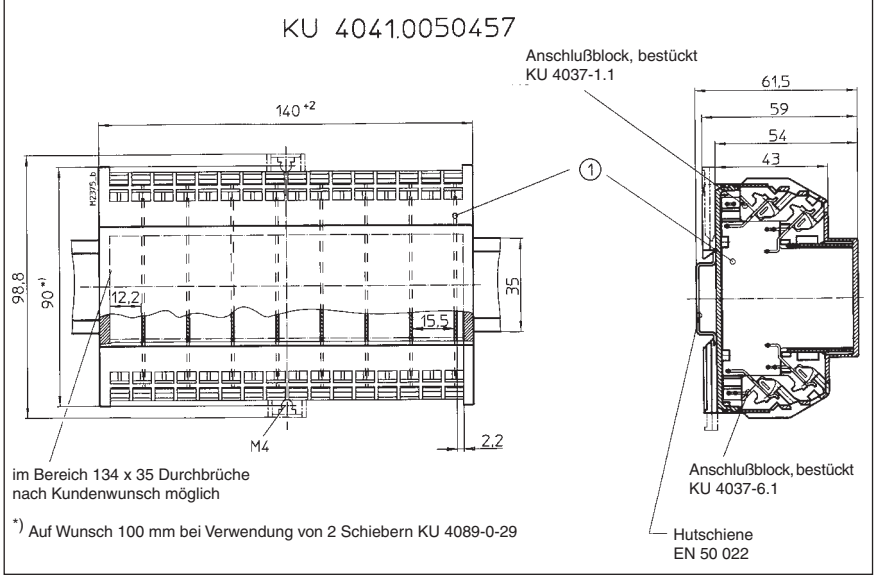

Explosionszeichnung

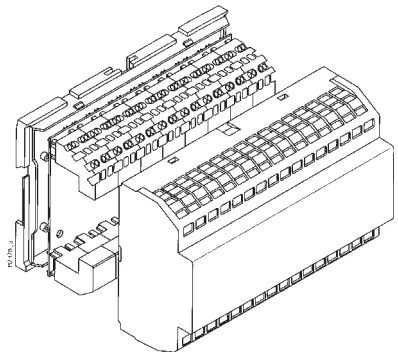

Maßbild Gehäuse für waagrechte Leiterplatte

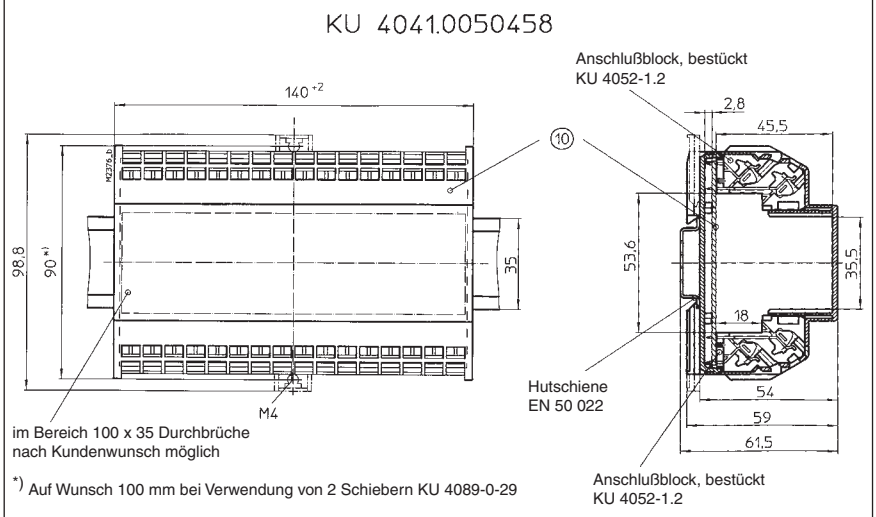
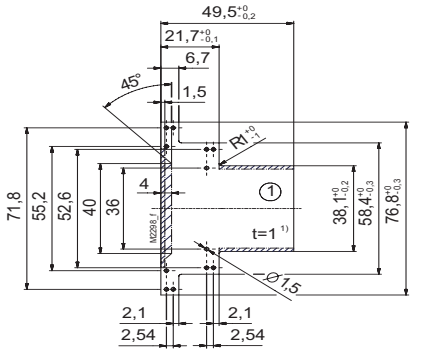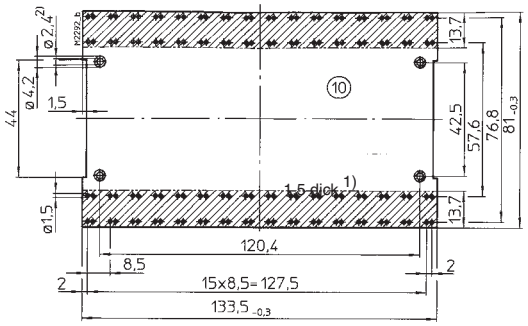
Leiterplattenzuschnitte