Boîtiers en matière isolante KU 4040

selon DIN 43 880 pour montage encastrement en tableaux et en saillie, avec connexions à ressort

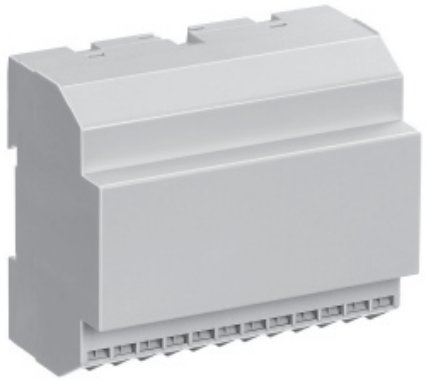

- Largeur 105 mm
- Max. 24 vis de serrage cruciformes avec 2 connexions à ressort
- Connexions pour soudure mécanique
- Boîtiers livrés en pièces détachées, avec bornes pré-montées dans les blocs de raccordement

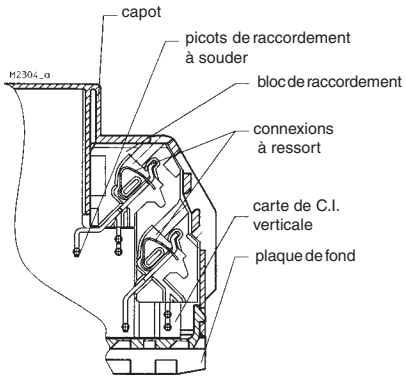

Technique de raccordement pour carte de C.I. verticale

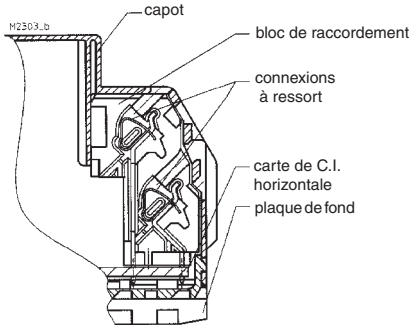

Technique de raccordement pour carte de C.I. horizontale

Caractéristiques techniques

Références de commande		
KU 4040.0055082:	avec 24 vis de serrage cruciformes pour carte verticale	
KU 4040.0050913:	avec 24 vis de serrage cruciformes pour carte horizontale	
Dimensions extérieures:	105 x 90 x 59 mm	
Matériau des boîtiers:	PC - GF, gris clair RAL 7035	
Résistance à la température		
selon UL 746 B:	125 °C	
selon Vicat		
ISO 306 méth. B:	148 °C	
selon ISO 75-2 méth. A:	138 °C	
méth. B:	144 °C	
Puiss. dissipée max. admiss.:	10 W en climat normal 23/50-1 distance entre boîtiers 0 mm	DIN 50 014
Résistance thermique spécifique:	R_{th} = 6,1 K / W pour boîtier isolé	
Inflammabilité selon UL 94:	V-0	
selonh IEC 60 707:	BH 2-30	
Nombre de bornes:	24 < 24 sur demande	
Matériau des bornes:	acier spécial brillant / alliage de cuivre étamé	
Sections max. des conducteurs:	2 x 1,5 mm² massif ou 2 x 1,5 mm² multibrins ou 2 x 1 mm² multibrins avec embout min. Ø 0,5 mm massif	DIN 46 228-1/-2/-3/-4
Dénudage des conducteurs:	8 mm	
Résistance max. de contact vers la carte de C.I.:	10 mΩ	
Charge max. admissible:	10 A	
Connectique:	connexions à ressort	
Matériel nécesaire:	tournevis à lame	ISO 2380-1-B0,5x3
Connexions internes:	picots à soudure mécanique pour carte de C.I.	
Fixation des boîtiers:	1) par encliquetage sur rail 2) par vis M4 au pas de 90 mm avec deuxième patte en accessoire	EN 50 022
Tenue aux courants de fuite:	CTI 175 ^= mat. isolant III a	IEC 60 664-1
Distances dans l'air et lignes de fuite		IEC 60 664-1
carte verticale:	distance dans l'air: ≥ 3,3 mm lignes de fuite: ≥ 4,5 mm	
carte horizontale:	≥ 4 mm	
Degré de protection		
- boîtier:	IP 40	IEC 60 529
- ouvertures de raccordement:	IP 20 protection contre les contacts selon VBG 4	IEC 60 529
Surface de marquage:	103 x 42 mm sur le plastron et 103 x 8 mm au-dessus des bornes	
Cartes de C.I.:	voir découpes	
Fixation des cartes de C.I.:	nervures de guidage	
Hauteur de montage des composants pour carte de C.I. verticale		
- côté composants:	≤ 12,2 mm ou ≤ 15,5 mm	
- côté soudure:	≤ 2,2 mm	
Poids net		
- avec carte verticale:	260 g	
- avec carte horizontale:	220 g	
Accessoires:		
ET 4086-0-2:	deuxième patte pour fixation par vis	

Toutes les caractéristiques données dans cette notice correspondent à l'édition en cours. Nous nous réservons le droit de procéder à tout moment aux améliorations ou modifications techniques nécessaires.

Schéma éclaté

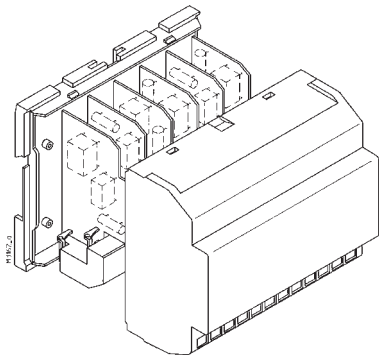

Dimensions - Boîtiers pour carte de C.I. verticale

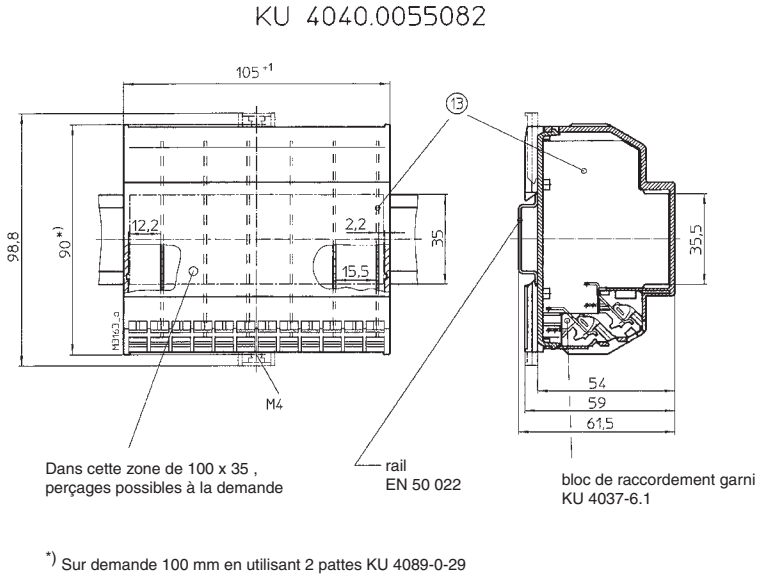

*) Sur demande 100 mm en utilisant 2 pattes KU 4089-0-29

Schéma éclaté

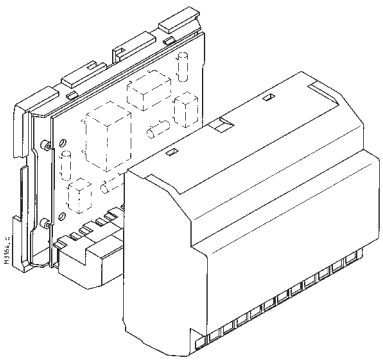

Dimensions - Boîtiers pour carte de C.I.I. horizontale

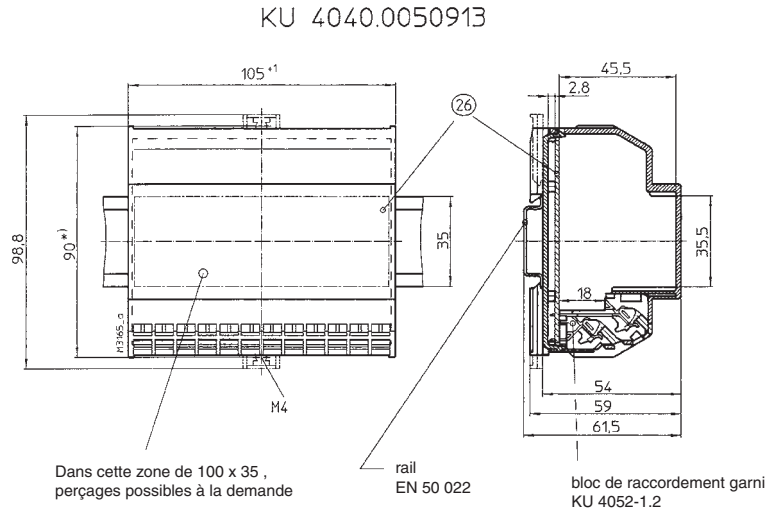

*) Sur demande 100 mm en utilisant 2 pattes KU 4089-0-29

Découpes de circuits imprimés

pour carte verticale

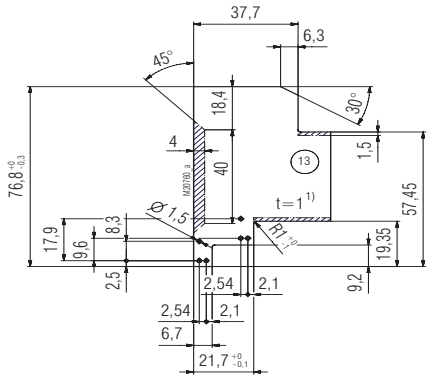

Surface interdite

1) Tolérance selon DIN EN 60249-2-4
Tolérance générale : PERFAG 2 E

pour carte horizontale

vue côté composants

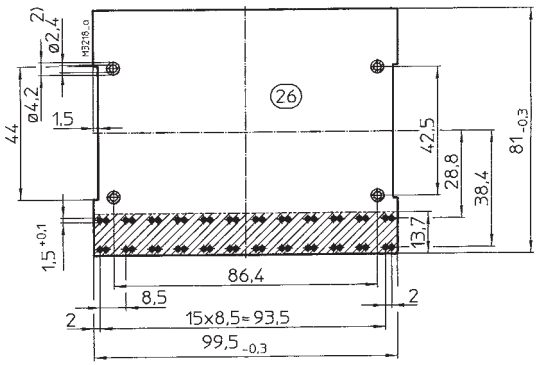

Surface interdite

1) Tolérances selon IEC/EN 60249-2-4

2) Perçage de ø 2,4 le cas échéant pour vis à tête cylindrique ISO 1207 - M2 x 3 non livrés