Isolierstoffgehäuse KU 4040

nach DIN 43 880 für Einbau in Verteilungen und Aufbaumontage, mit Käfigzugfeder-Klemmen

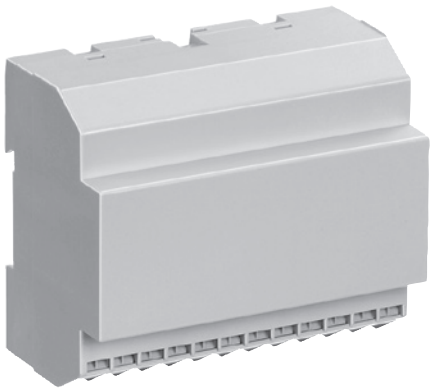

- Breite 105 mm
- max. 24 Klemmen mit jeweils 2 Käfigzugfedern
- maschinenlötbare Anschlüsse
- Gehäuse wird in Einzelteilen ausgeliefert. Die Klemmen sind in Anschlußblöcken vormontiert.

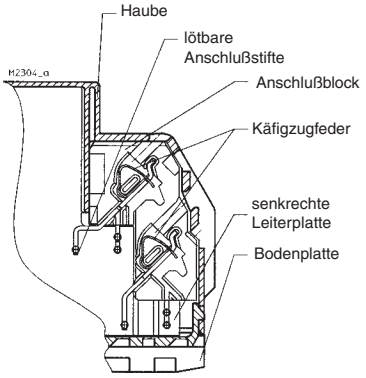

Anschlußtechnik für senkrechte Leiterplatte

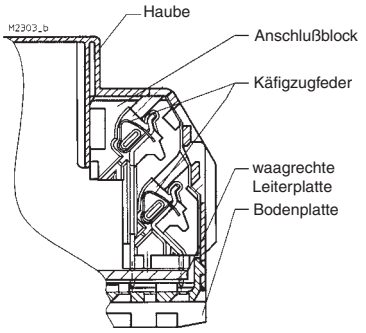

Anschlußtechnik für waagrechte Leiterplatte

Technische Daten

Bestellbezeichnungen:

KU 4040.0055082:	mit 24 Klemmen, lötbar auf senkrechte Leiterplatte
KU 4040.0050913:	mit 24 Klemmen, lötbar auf waagrechte Leiterplatte

Außenmaße: 105 x 90 x 59 mm

Gehäusematerial: PC - GF, lichtgrau RAL 7035

Temperaturbeständigkeit:		
nach UL 746 B:		125 °C
nach Vicat		
ISO 306	Meth. B:	148 °C
nach ISO 75-2	Meth. A:	138 °C
	Meth. B:	144 °C

zulässige max. Verlustleistung: 10 W bei Normalklima 23/50-1 — ISO 554
Gehäuseabstand 0 mm

Spezifischer thermischer Widerstand: R_{th} = 6,1 K / W für freistehendes Gehäuse

Brennverhalten
nach UL 94: V-0
nach IEC 60 707: BH 2-30

Anzahl der Klemmen: 24 < 24 auf Anfrage

Klemmenwerkstoff: Edelstahl, blank / Kupferlegierung, verzinnt

max. Anschlußquerschnitt:
2 x 1,5 mm² massiv oder
2 x 1,5 mm² Litze oder
2 x 1 mm² Litze mit Hülse — DIN 46 228-1/-2/-3/-4
min. Ø 0,5 mm massiv

Abisolierlänge der Leiter: 8 mm

max. Kontaktdurchgangswiderstand zur Leiterplatte: 10 mΩ

max. Strombelastbarkeit: 10 A

Leiterbefestigung: Käfigzugfedern
Betätigungswerkzeug: Schraubendreher mit Schneide — ISO 2380-1-B0,5x3

Anschluß innen: maschinenlötbare Anschlußstifte für Leiterplatte

Gehäusebefestigung:
1) Schnappbefestigung auf Hutschiene — EN 50 022
2) Schraubbefestigung M4, Raster 90 mm mit zweitem Schieber als Zubehör

Kriechstromfestigkeit: CTI 175 ≙ Isolierstoff III a — IEC 60 664-1

Luft- und Kriechstrecken — IEC 60 664-1
senkrechte Leiterplatte: Luftstrecke: ≥ 3,3 mm
Kriechstrecke: ≥ 4,5 mm
waagrechte Leiterplatte: ≥ 4 mm

Schutzart
Gehäuse: IP 40 — IEC 60 529
Anschlußöffnungen: IP 20 — IEC 60 529
Berührungsschutz nach VBG 4

Beschriftungsfeld: 103 x 42 mm auf der Front und jeweils 103 x 8 mm oberhalb der Klemmen

Leiterplatte: siehe Leiterplattenzuschnitte

Leiterplattenhalterung: Führungsrippen

Bauelemente-Aufbauhöhe für senkrechte Leiterplatte
auf Bauteileseite: ≤ 12,2 mm bzw. ≤ 15,5 mm
auf Lötseite: ≤ 2,2 mm

Nettogewicht:
senkrechte Leiterplatte: 260 g
waagrechte Leiterplatte: 220 g

Zubehör:
ET 4086-0-2: zweiter Schieber für Schraubbefestigung

Alle Angaben in dieser Liste entsprechen dem Stand zum Zeitpunkt der Ausgabe.
Technische Verbesserungen und Änderungen behalten wir uns jederzeit vor.

Explosionszeichnung

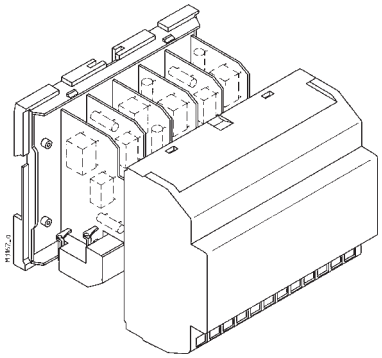

Maßbild Gehäuse für senkrechte Leiterplatte

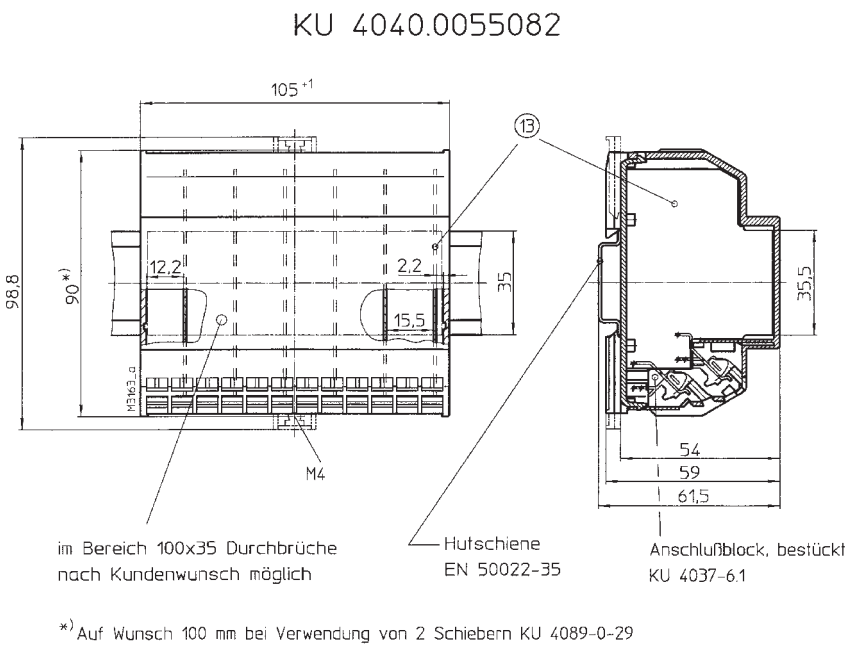

Explosionszeichnung

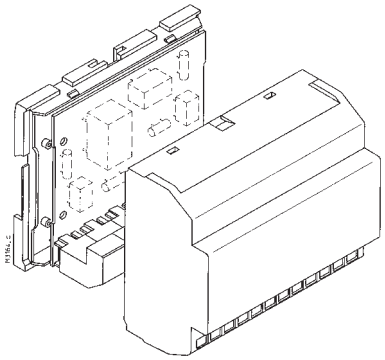

Maßbild Gehäuse für waagrechte Leiterplatte

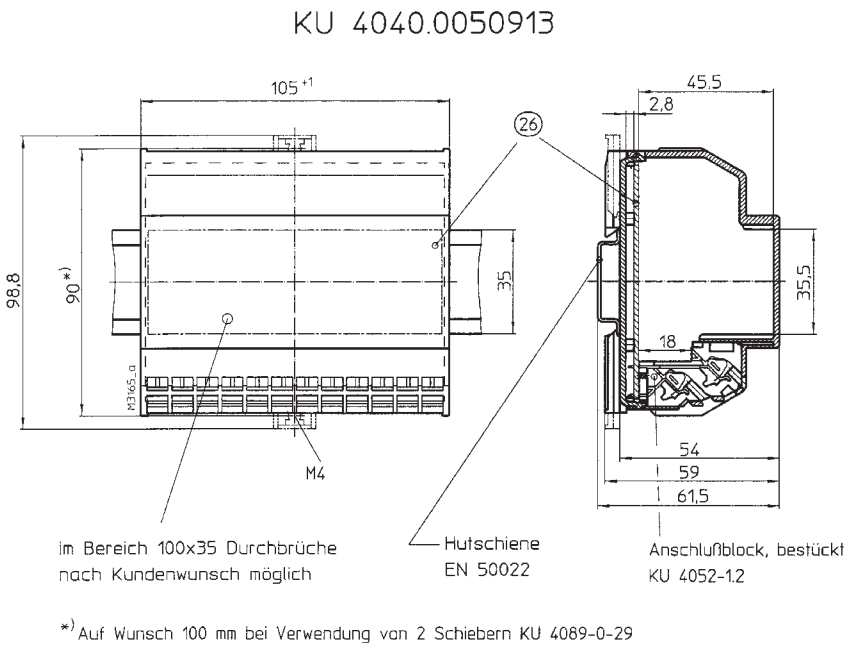

Leiterplattenzuschnitte

für senkrechte Leiterplatte

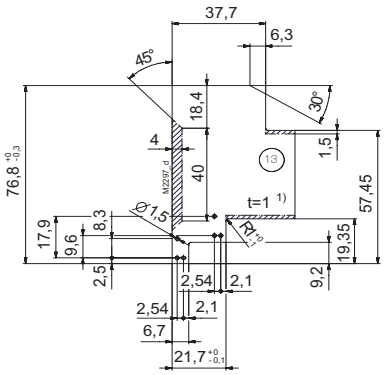

Sperrfläche

1) Toleranz nach IEC EN 60 249-2-4;
Allgemeintoleranz: PERFAG 2 E

für waagrechte Leiterplatte
Ansicht Bauteileseite

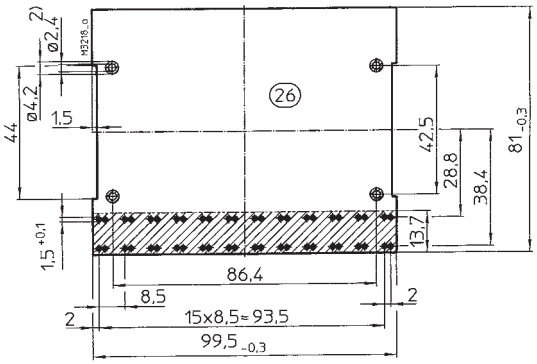

Sperrfläche
1) Toleranz nach IEC/EN 60249-2-4
2) Loch ⌀ 2,4 bei Bedarf für Zylinderschraube
ISO 1207 - M2 x 3 im Lieferumfang nicht enthalten