Boîtiers en matière isolante KU 4038

selon DIN 43 880 pour montage encastrement en tableaux et en saillie, avec connexions à ressort

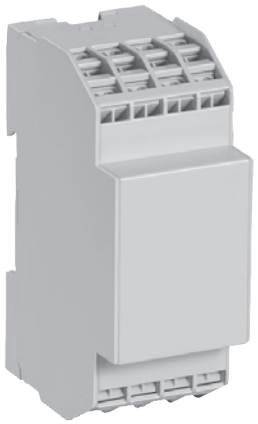

- Largeur 35 mm
- Max. 16 vis de serrage cruciformes avec 2 connexions à ressort
- Connexions pour soudure mécanique
- Boîtiers livrés en pièces détachées, avec bornes pré-montées dans les blocs de raccordement

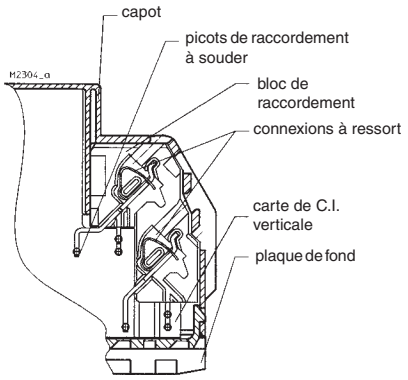

Technique de raccordement pour carte de C.I. verticale

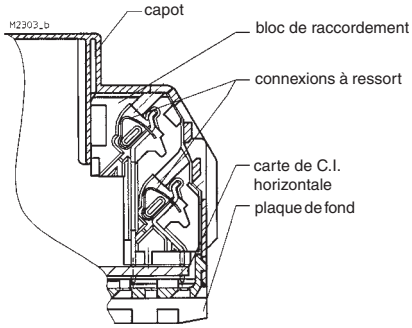

Technique de raccordement pour carte de C.I. horizontale

Caractéristiques techniques

Références de commande:

KU 4038.0050257:	pour carte verticale
KU 4038.0050256:	pour carte horizontale
Dimensions extérieures:	35 x 90 x 58 mm
Matériau des boîtiers:	PC-GF gris clair RAL 7035

Résistance à la température		
selon UL 746 B:		125 °C
selon Vicat ISO 306	méth. B:	148 °C
selon ISO 75-2	méth. A:	138 °C
	méth. B:	144 °C

Puiss. dissipée max. admiss.:	4,5 W en climat normal 23/50-1 distance entre boîtiers 0 mm	DIN 50 014
Résistance thermique spécifique:	R_{th} = 12 K / W	
Inflammabilité selon UL 94: selon IEC 60 664-1:	 V-0 BH 2-30	
Nombre de bornes:	16	
Matériau des bornes:	acier spécial brillant / alliage de cuivre étamé	
Sections max. des conducteurs:	2 x 1,5 mm² massif ou 2 x 1,5 mm² multibrins ou 2 x 1 mm² multibrins avec embout min. Ø 0,5 mm massif	DIN 46 228-1/-2/-3/-4
Dénudage des conducteurs:	8 mm	
Résistance max. de contact vers la carte de C.I.:	10 mΩ	
Charge max. admissible:	10 A	
Connectique: Matériel nécesaire:	connexions à ressort tournevis à lame	 ISO 2380-1-B0,5x3
Connexions internes:	picots à soudure mécanique pour carte de C.I.	
Fixation des boîtiers:	1) par encliquetage sur rail 2) par vis M4 au pas de 90 mm avec deuxième patte en accessoire	EN 50 022
Tenue aux courants de fuite:	CTI 175 ^= mat. isolant III a	IEC 60 664-1
Distances dans l'air et lignes de fuite carte verticale:	distance dans l'air: ≥ 3,3 mm lignes de fuite: ≥ 4,5 mm	IEC 60 664-1
carte horizontale:	≥ 4 mm	
Degré de protection boîtier: ouvertures de raccordement:	 IP 40 IP 20 protection contre les contacts selon VBG 4	 IEC 60 529 IEC 60 529
Surface de marquage:	34 x 44 mm sur le plastron et 34 x 8 mm au-dessus des bornes	
Cartes de C.I.:	voir découpes	
Fixation des cartes de C.I.:	nervures de guidage	
Hauteur de montage des composants pour carte de C.I. verticale côté composants: côté soudure:	 ≤ 29 mm ≤ 2,0 mm	
Poids net:	82 g	
Accessoires: ET 4086-0-2:	 deuxième patte pour fixation par vis	

Toutes les caractéristiques données dans cette notice correspondent à l'édition en cours. Nous nous réservons le droit de procéder à tout moment aux améliorations ou modifications techniques nécessaires.

Schéma éclaté

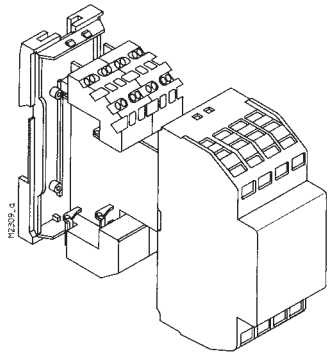

Dimensions - Boîtiers pour carte de C.I. verticale

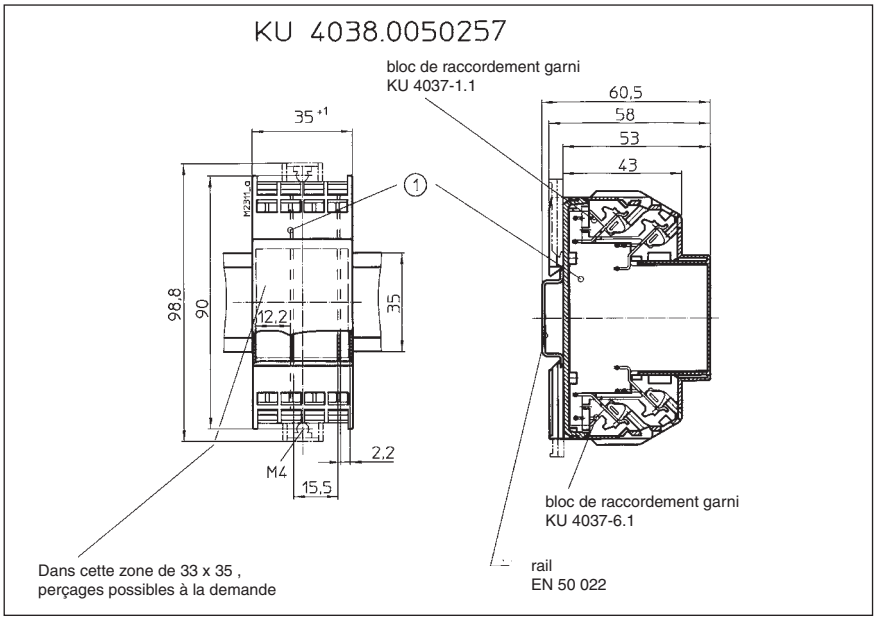

Schéma éclaté

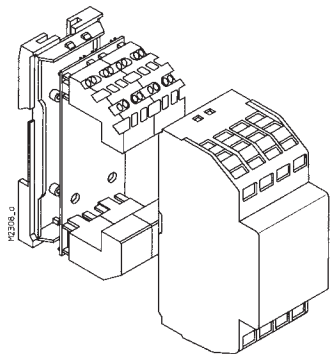

Dimensions - Boîtiers pour carte de C.I. horizontale

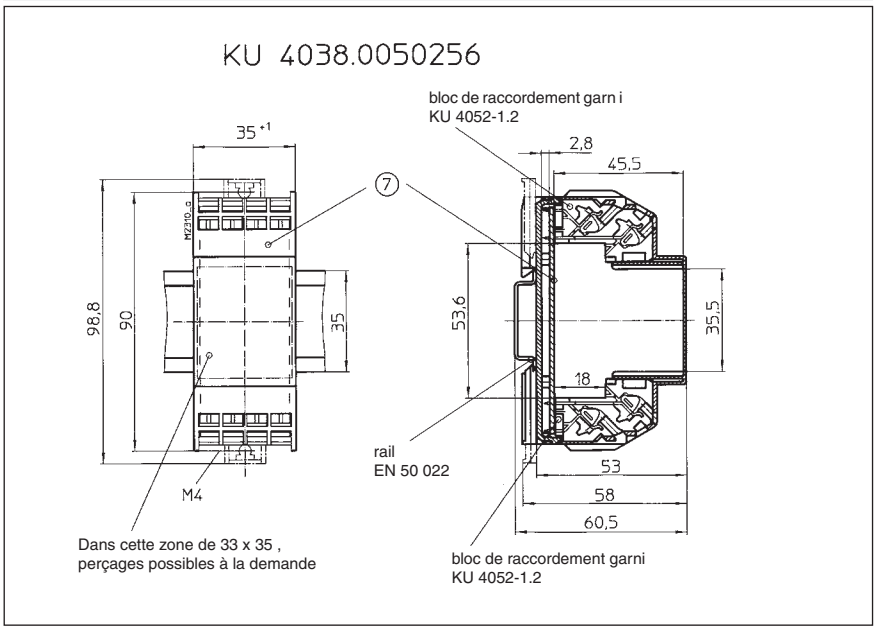
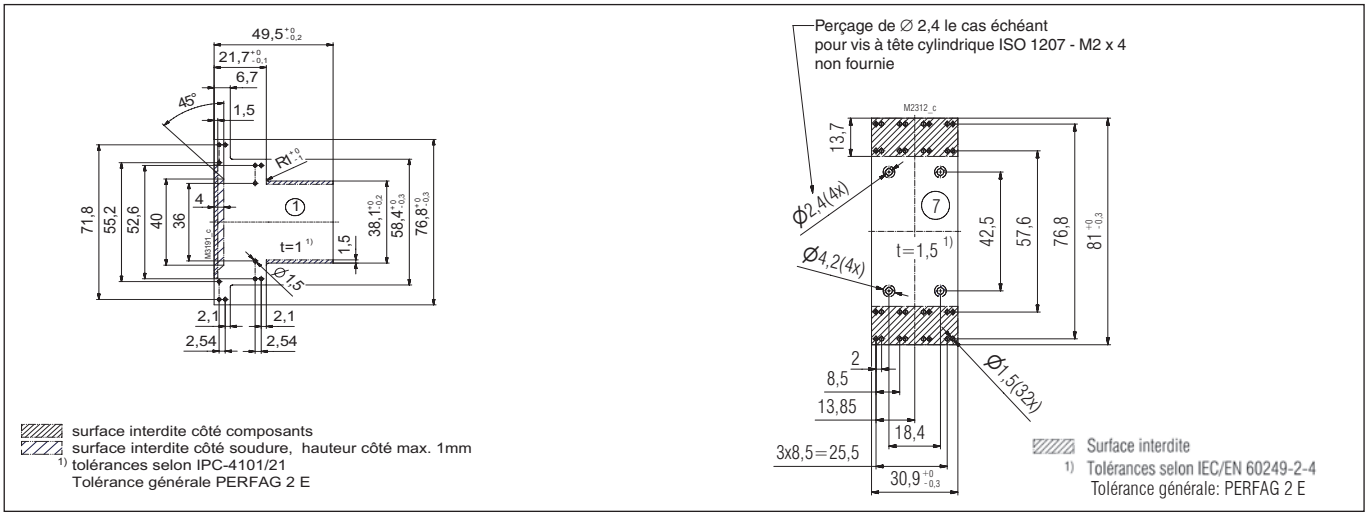
Découpes des cartes de C.I.