Boîtiers en matière isolante KO 4912

pour montage en surface et en armoires électriques, avec connexions à ressort

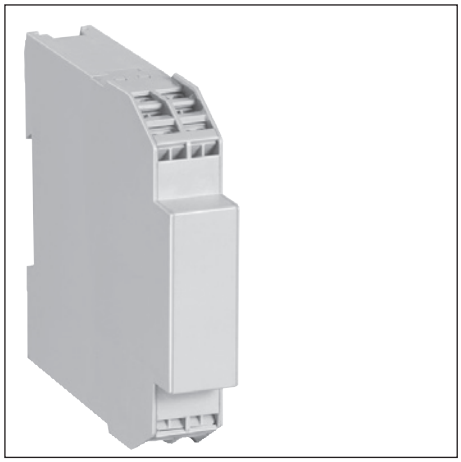

- Largeur 17,5 mm
- Max. 8 vis de serrage cruciformes avec 2 connexions à ressort
- Connexions pour soudure mécanique
- Boîtiers livrés en pièces détachées, avec bornes pré-montées dans les blocs de raccordement

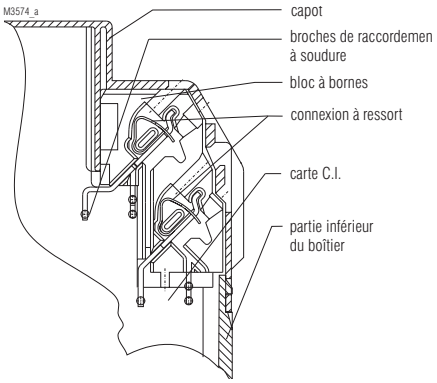

Connexion à ressort pour technique de soudure

Caractéristiques techniques

Référence de commande:	KO 4912.0050312
Dimensions extérieures:	17,5 x 90 x 97 mm
Matériau du boîtier:	PC-GF, gris clair RAL 7035
Résistance à la température:	
selon UL 746 B:	125 °C
selon Vicat ISO 306 méth. B:	148 °C
selon ISO 75-2 méth. A:	138 °C
méth. B:	144 °C
Puissance dissipée adm. max.:	5,5 W pour boîtiers isolés en climat normal 23/50-1 — ISO 554
Résistance thermique spécifique:	R_{th} = 8 K / W pour boîtiers isolés
Inflammabilité selon UL 94 :	V-0
selon IEC 60 707:	BH 2-30
Nombre de bornes:	8, < 8 sur demande
Matériau des bornes:	feuillard d'acier laminé étamé
Sections max. des conducteurs:	2 x 2,5 mm² massif ou 2 x 1,5 mm² multibrins ou 2 x 1 mm² multibrins avec embout — DIN 46228-1/-2/-3/-4 Ø 0,1 mm min. massif
Longueur à dénuder:	8 mm
Résistance intérieure de contact max. vers la carte de C.I.:	10 mΩ
Courant max. admissible:	10 A
Fixation des conducteurs:	connexions à ressort
Matériel nécesaire:	tournevis à lame — ISO 2380-1-B0,5x3
Connexions internes:	picots à soudure mécanique pour carte de C.I.
Fixation du boîtier:	1) par encliquetage sur rail — EN 50 022 2) par vis M4 selon entr'axe de 90 mm avec 2 ème coulisseau en supplément
Tenue aux courants de fuite:	CTI 175 ≙ matériau isolant III a — IEC 60 664-1
Distances dans l'air et lignes de fuite:	≥ 4 mm
Degré de protection	IEC 60 529
boîtier:	IP 40
ouverture de raccordement:	IP 20 protection contre les contacts selon VBG 4
Surface de marquage:	17 x 44 mm sur le plastron et 17 x 8 mm au-dessus des bornes
Carte de C.I.:	voir découpe
Fixation des cartes de C.I.:	nervures de guidage
Hauteur de montage des composants avec carte verticale	
côté composants:	≤ 12,2 mm ou 11,6 mm
côté soudure:	≤ 2,0 mm ou 1,4 mm (voir découpe des cartes)
Poids net:	60 g
Accessoires:	
ET 4086-0-2:	2ème coulisseau pour fixation par vis

Toutes les caractéristiques données dans cette notice correspondent à l'édition en cours. Nous nous réservons le droit de procéder à tout moment aux améliorations ou modifications techniques nécessaires.

Schéma éclaté

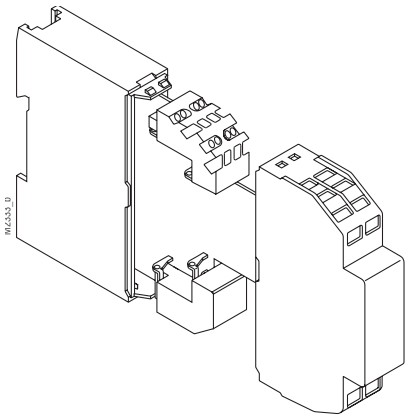

Dimensions

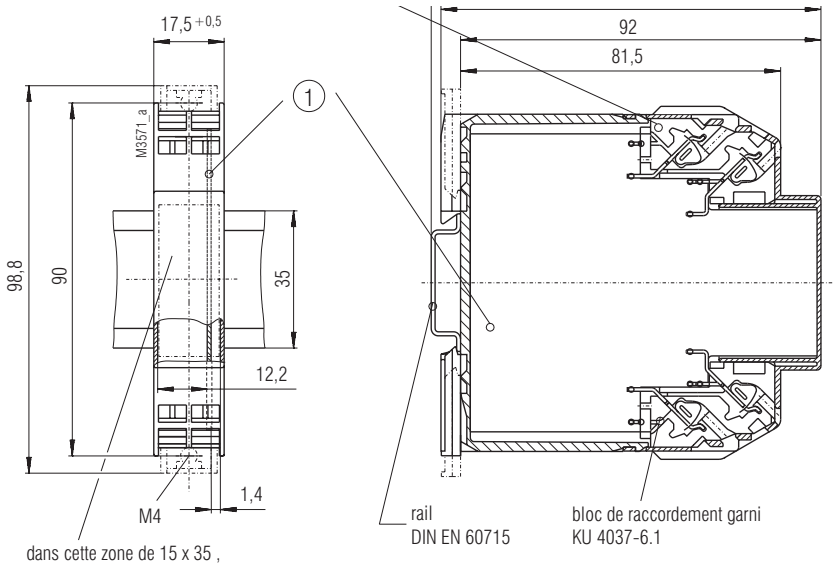

La carte C.I. ne fait pas partie de l´lensemble
① Pour les dimensions de la carte C.I., voir découpes de la carte C.I.

La carte C.I. ne fait pas partie de l'lensemble
① Pour les dimensions de la carte C.I., voir découpes de la carte C.I.

Découpe des cartes de C.I.

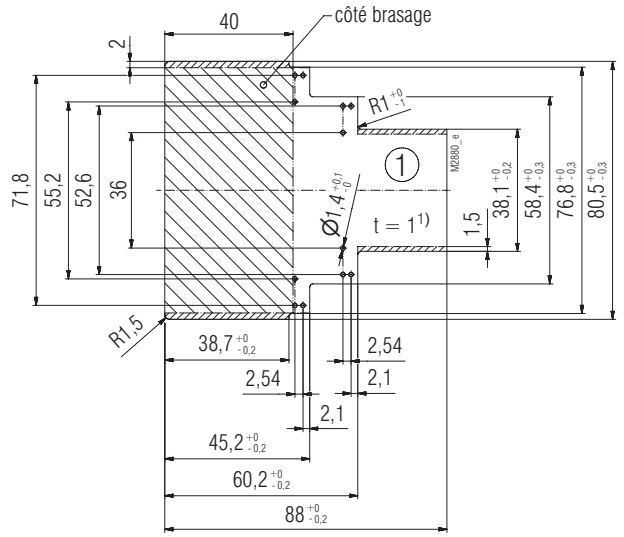

surface interdite

dans cette zone, hauter max. 1,4 mm

1) tolérance selon IPC-4101 / 21
tolérance générale PERFAG 2E