Boîtier en matière isolante KO 4903

pour montage en surface et en armoires électriques, avec bornes plates

- Largeur utile 35 mm
- Max. 16 vis de serrage cruciformes avec bride solidaire
- Fixation de deux conducteurs de diamétres différents possible
- Avec blocs de raccordement à soudure automatique, picot supplément possible
- Boîtier livré prêt à assembler, avec bornes pré-montées dans leurs blocs

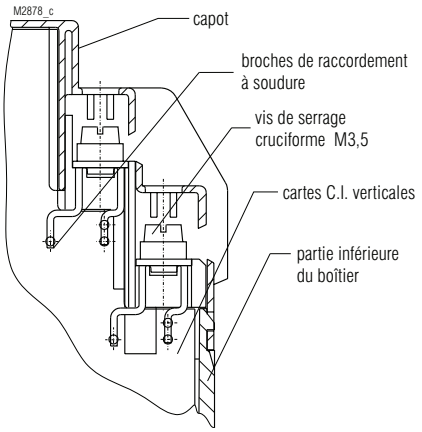

Bornes plates pour connexion par soudure

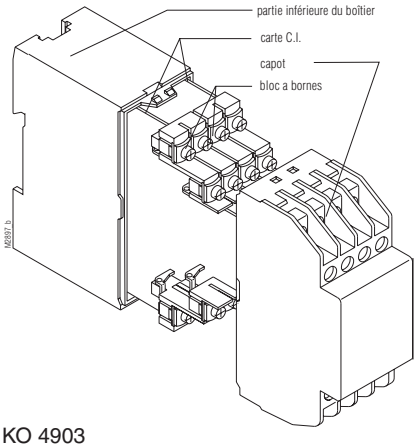

KO 4903

Caractéristiques techniques

Rérérence de commande:	KO 4903.0049467	
Dimensions extérieures:	35 x 90 x 97 mm	
Matériau du boîtier:	PC-GF, gris clair RAL 7035	
Résistance à la température:		
selon UL 746 B:		125 °C
selon Vicat ISO 306	méth. B:	148 °C
selon ISO 75-2	méth. A:	138 °C
	méth. B:	144 °C
Puissance dissipée adm. max.:	9 W pour boîtiers isolés en climat normal 23/50-1	ISO 554
Résistance thermique spécifique:	Rth = 6 K / W pour boîtiers isolés	
Inflammabilité selon UL 94:	V-0	
selon IEC 60 707:	BH 2-30	
Nombre de bornes:	16, < 16 sur demande	
Matériau des bornes:	feuillard d'acier laminé étamé	
Sections max. des conducteurs:	2 x 2,5 mm² massif 2 x 1,5 mm² multibrins avec embout DIN 46228-1/-2/-3/-4 min. Ø 0,1mm massif	
Longueur à dénuder:	9 - 10 mm	
Résistance intérieure de contact vers la carte de C.I.:	20 mΩ	
Courant max. admissible:	16 A, 40 A sur demande	
Connectique:	vis cruciformes imperdables M3,5 avec bride solidaire Fonctionnement selon IEC 60 999-1	
Couple de réglage:	0,8 Nm max.	
Connexions internes:	broches de raccordement à soudure automatique pour la carte de C.I. et plots de jonction pour torons	
Fixation du boîtier:	1) par encliquetage sur rail 2) par vis M4 selon entr'axe de 90 mm avec second coulisseau en accessoire	EN 50 022
Tenue aux courants de fuite:	CTI 175 ≙ matériau isolant III a	IEC 60 664-1
Distances dans l'air et lignes de fuite boîtier pour carte de C.I. verticale:	distances dans l'air: ≥ 4 mm lignes de fuite: ≥ 6,3 mm	IEC 60 664-1
Degré de protection:		IEC 60 529
boîtier:	IP 40	
ouverture de raccordement:	IP 20 protection contre les contacts selon VBG 4	
Surface de marquage:	35 x 44 mm	
Carte de C.I.:	selon découpe	
Maintien des cartes C.I.:	par glissières	
Hauteur de montage des composants avec carte verticale		
côté composants:	≤ 29 mm	
côté soudure:	≤ 2,0 mm ou 1,6 mm (voir découpe des cartes)	
Poids net:	130 g	
Accessoires:		
ET 4086-0-2:	2ème coulisseau pour fixation par vis	
KU 4089-0-2:	bouchon factice pour capot de boîtier	
KU 4089-3-4:	bouchon factice pour bloc de raccordement	
KU 4087-1-1:	bloc de raccordement vide pour carte verticale	

Toutes les caractéristiques données dans cette notice correspondent à l'édition en cours. Nous nous réservons le droit de procéder à tout moment aux améliorations ou modifications techniques nécessaires.

Dimensions

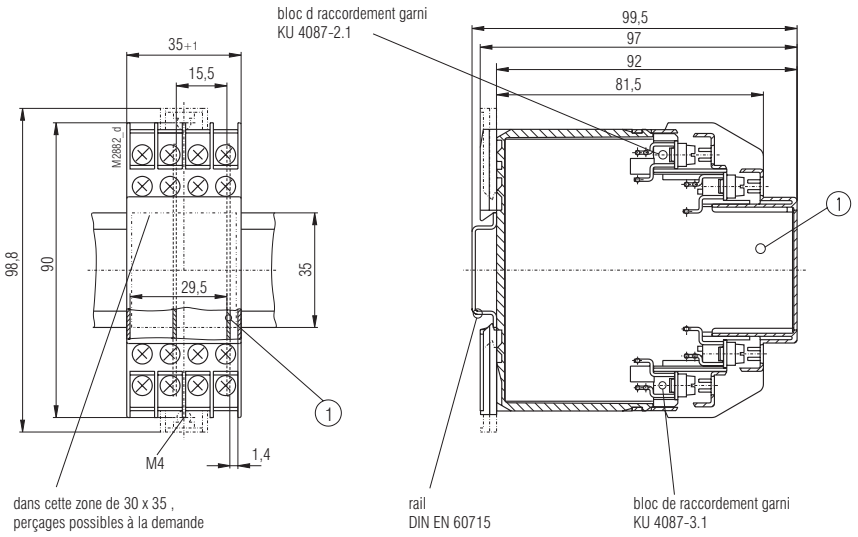

La carte C.I. ne fait pas partie de l´lensemble
(1) Pour les dimensions de la carte C.I., voir découpes de la carte C.I.

Découpe des cartes de C.I.

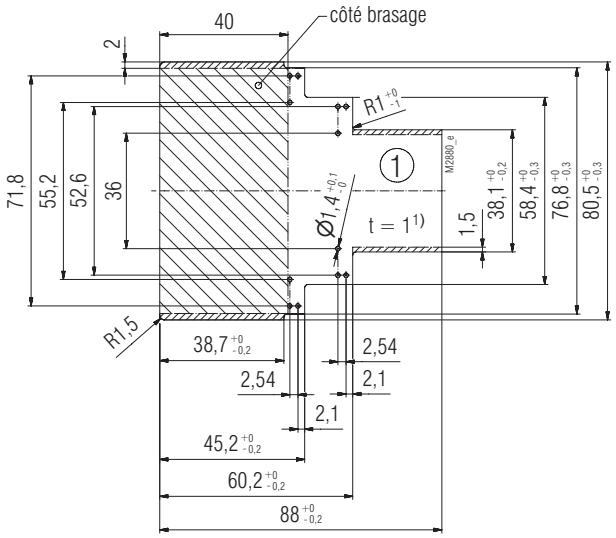

surface interdite

dans cette zone, hauter max. 1,4 mm

1) tolérance selon IPC-4101 / 21
tolérance générale PERFAG 2E