Boîtier en matière isolante KO 4902

pour montage en surface et en armoires électriques, avec bornes plates

- Largeur utile 17,5 mm
- Max. 8 vis de serrage cruciformes avec bride solidaire
- Fixation de deux conducteurs de diamétres différents possible
- Avec blocs de raccordement à soudure automatique, picot supplément possible
- Boîtier livré prêt à assembler, avec bornes pré-montées dans leurs blocs

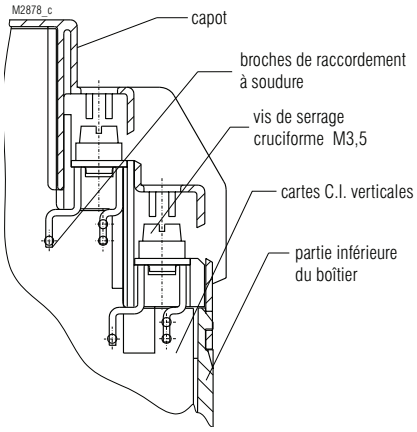

Bornes plates pour connexion par soudure

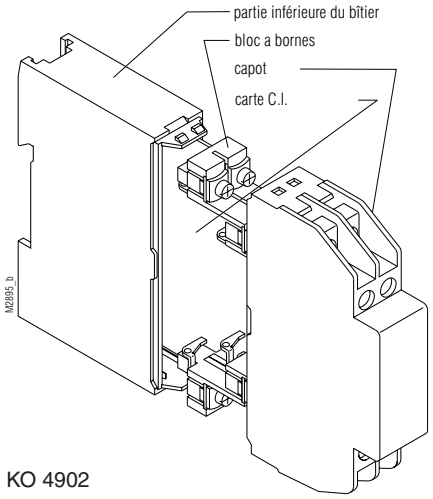

KO 4902

Caractéristiques techniques

Référence de commande:	KO 4902.0049365	
Dimensions extérieures:	17,5 x 90 x 97 mm	
Matériau du boîtier:	PC-GF, gris clair RAL 7035	
Résistance à la température:		
selon UL 746 B:	125 °C	
selon Vicat ISO 306 méth. B:	148 °C	
selon ISO 75-2 méth. A:	138 °C	
méth. B:	144 °C	
Puissance dissipée adm. max.:	5,5 W pour boîtiers isolés en climat normal 23/50-1	ISO 554
Résistance thermique spécifique:	R_{th} = 8 K / W pour boîtiers isolés	
Inflammabilité selon UL 94 :	V-0	
selon IEC 60 707:	BH 2-30	
Nombre de bornes:	8, < 8 sur demande	
Matériau des bornes:	feuillard d'acier laminé étamé	
Sections max. des conducteurs:	2 x 2,5 mm² massif 2 x 1,5 mm² multibrins avec embout DIN 46228-1/-2/-3/-4 Ø 0,1 mm min. massif	
Longueur à dénuder:	9 - 10 mm	
Résistance intérieure de contact max. vers la carte de C.I.:	20 mΩ	
Courant max. admissible:	16 A, 40 A sur demande	
Connectique:	vis cruciformes imperdables M3,5 avec bride solidaire Fonctionnement selon IEC 60 999-1	
Couple de réglage:	0,8 Nm max.	
Connexions internes:	broches de raccordement à soudure automatique pour la carte de C.I. et plots de jonction pour torons	
Fixation du boîtier:	1) par encliquetage sur rail 2) par vis M4 selon entr'axe de 90 mm avec 2 ème coulisseau en supplément	EN 50 022
Tenue aux courants de fuite:	CTI 175 ≙ matériau isolant III a	IEC 60 664-1
Distances dans l'air et lignes de fuite:		IEC 60 664-1
boîtier pour carte de C.I. verticale:	distance dans l'air: ≥ 4 mm lignes de fuite: ≥ 6,3 mm	
Degré de protection		IEC 60 529
boîtier:	IP 40	
ouverture de raccordement:	IP 20 protection contre les contacts selon VBG 4	
Surface de marquage:	17 x 44 mm	
Carte de C.I.:	selon découpe	
Maintien des cartes C.I.:	par glissières	
Hauteur de montage des composants avec carte verticale		
côté composants:	≤ 12,2 mm ou 11,6 mm	
côté soudure:	≤ 2,0 mm ou 1,4 mm (voir découpe des cartes)	
Poids net:	72 g	
Accessoires:		
ET 4086-0-2:	2ème coulisseau pour fixation par vis	
KU 4089-0-2:	bouchon factice pour capot	
KU 4089-3-4:	bouchon factice pour bloc de raccordement	
KU 4087-1-1:	bloc de raccordement vide pour carte verticale	

Toutes les caractéristiques données dans cette notice correspondent à l'édition en cours. Nous nous réservons le droit de procéder à tout moment aux améliorations ou modifications techniques nécessaires.

Dimensions

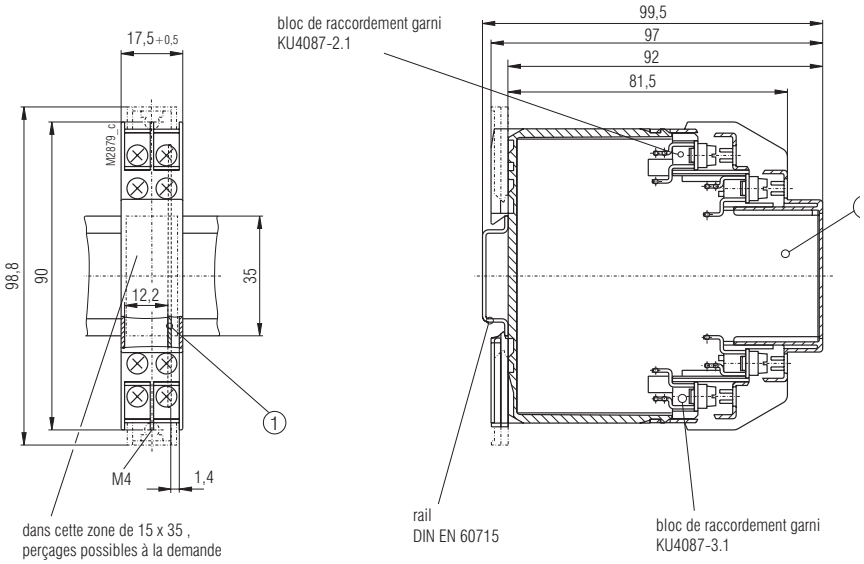

La carte C.I. ne fait pas partie de l´lensemble
1 Pour les dimensions de la carte C.I., voir

Découpe des cartes de C.I.

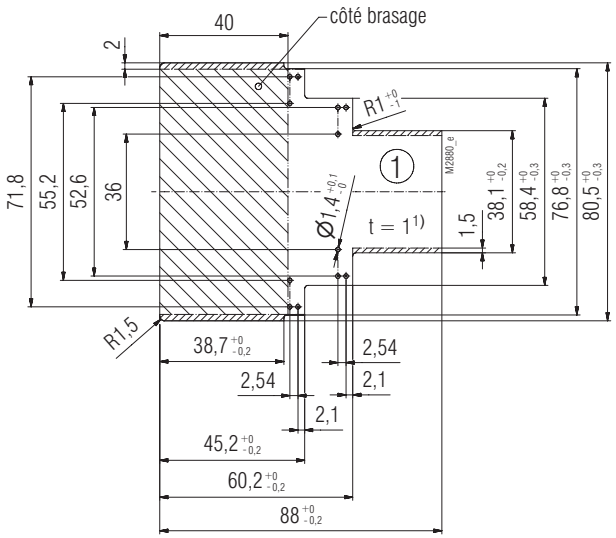

surface interdite

dans cette zone, hauter max. 1,4 mm

1) tolérance selon IPC-4101 / 21
tolérance générale PERFAG 2E