Isolierstoffgehäuse KO 4902

für Aufbaumontage und Schaltschränke, mit Flachklemmen

- Breite 17,5 mm
- max. 8 Plus-Minus-Klemmenschrauben mit selbstabhebenden Anschlußscheiben
- sicheres Klemmen von max. 2 Anschlußdrähten, auch mit unterschiedlichem Querschnitt
- maschinenlötbare Anschlüsse, zusätzlicher Litzenanschluß möglich
- Gehäuse wird in Einzelteilen ausgeliefert. Die Klemmen sind in Anschlußblöcken vormontiert.

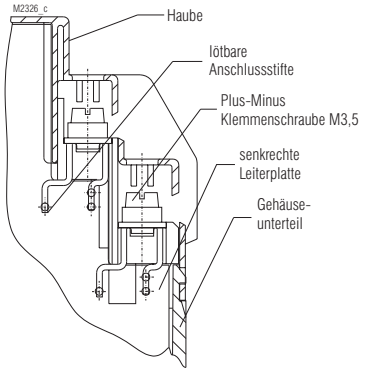

Flachklemmen für Lötanschluß

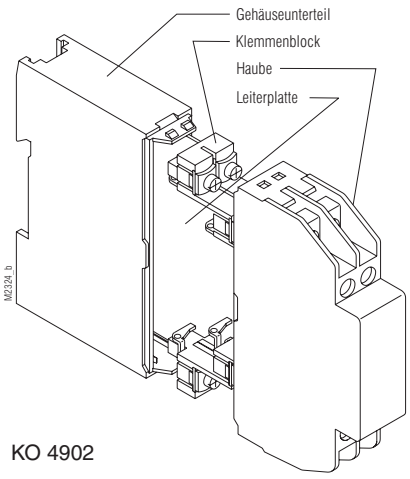

KO 4902

Technische Daten

Bestellbezeichnung:	KO 4902.0049365	
Außenmaße:	17,5 x 90 x 97 mm	
Gehäusematerial:	PC-GF, lichtgrau RAL 7035	

Temperaturbeständigkeit:		
nach UL 746 B:		125 °C
nach Vicat		
ISO 306	Meth. B:	148 °C
nach ISO 75-2	Meth. A:	138 °C
	Meth. B:	144 °C

zulässige max. Verlustleistung:	5,5 W für freistehendes Gehäuse bei Normalklima 23/50-1	ISO 554
spezifischer thermischer Widerstand:	R_{th} = 8 K / W für freistehendes Gehäuse	
Brennverhalten nach UL 94:	V-0	
nach IEC 60 707:	BH 2-30	
Anzahl der Klemmen:	8, < 8 auf Anfrage	
Klemmenwerkstoff:	Bandstahl, verzinnt	
max. Anschlußquerschnitt:	2 x 2,5 mm² massiv 2 x 1,5 mm² Litze mit Hülse min. Ø 0,1mm massiv	DIN 46 228-1/-2/-3/-4
Abisolierlänge der Leiter:	9 - 10 mm	
max. Kontaktdurchgangs-widerstand zur Leiterplatte:	20 mΩ	
max. Strombelastbarkeit:	16 A, 40 A auf Anfrage	
Leiterbefestigung:	unverlierbare Plus-Minus-Klemmenschrauben M3,5 mit selbstabhebenden Anschlußscheiben Funktion nach	IEC 60 999-1
Drehmoment:	max. 0,8 Nm	
Anschluß innen:	maschinenlötbare Anschlußstifte für Leiterplatte und Lötfahnen für Litzen	
Gehäusebefestigung:	1) Schnappbefestigung auf Hutschiene 2) Schraubbefestigung M4, Raster 90 mm mit zweitem Schieber als Zubehör	EN 50 022
Kriechstromfestigkeit:	CTI 175 ≙ Isolierstoff III a	IEC 60 664-1
Luft- und Kriechstrecken		IEC 60 664-1
Gehäuse für senkrechte Leiterplatte:	Luftstrecke ≥ 4 mm Kriechstrecke ≥ 6,3 mm	
Schutzart		IEC 60 529
Gehäuse:	IP 40	
Anschlußöffnung:	IP 20 Berührungsschutz nach VBG 4	
Beschriftungsfeld:	17 x 44 mm	
Leiterplatte:	siehe Leiterplattenzuschnitt	
Leiterplattenhalterung:	Führungsrippen	
Bauelemente-Aufbauhöhe für eine senkrechte Leiterplatte		
auf Bauteileseite:	≤ 12,2 mm bzw. 11,6 mm	
auf Lötseite:	≤ 2,0 mm bzw. 1,4 mm (siehe Leiterplattenzuschnitt)	
Nettogewicht:	72 g	
Zubehör:		
ET 4086-0-2:	zweiter Schieber für Schraubbefestigung	
KU 4089-0-2:	Blindstopfen für Gehäusehaube	
KU 4089-3-4:	Blindstopfen für Anschlußblock	
KU 4087-1-1:	leerer Anschlußblock für senkrechte Leiterplatte	

Alle Angaben in dieser Liste entsprechen dem Stand zum Zeitpunkt der Ausgabe.
Technische Verbesserungen und Änderungen behalten wir uns jederzeit vor.

Maßbilder

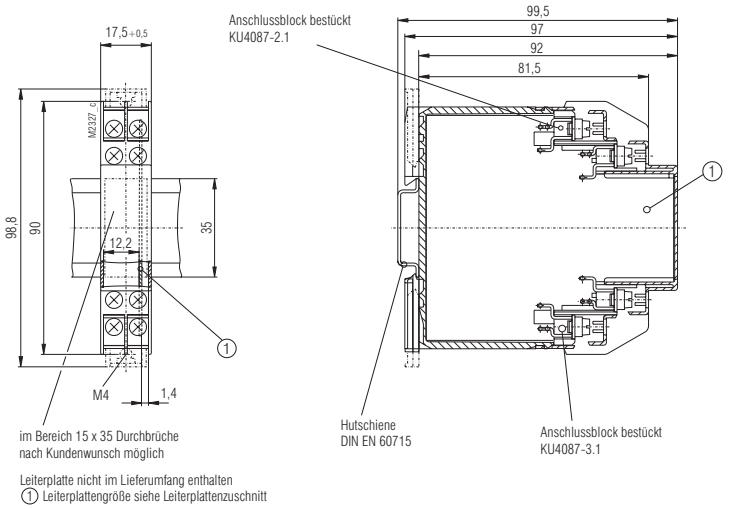

Leiterplatte nicht im Lieferumfang enthalten
(1) Leiterplattengröße siehe Leiterplattenzuschnitt

Leiterplattenzuschnitt

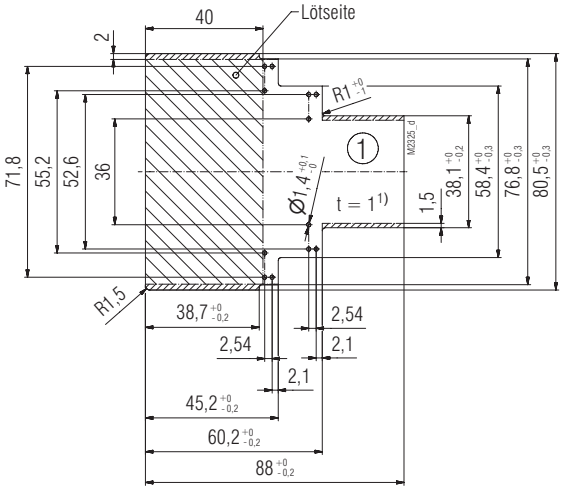

Sperrfläche

in diesem Bereich Bauteile- und Pinhöhe max. 1,4 mm

1) Toleranz nach IPC-4101 / 21
Allgemeintoleranz: PERFAG 2E