Boîtiers en matière isolante KO 4753

avec bornes plates
pour raccordement par soudure

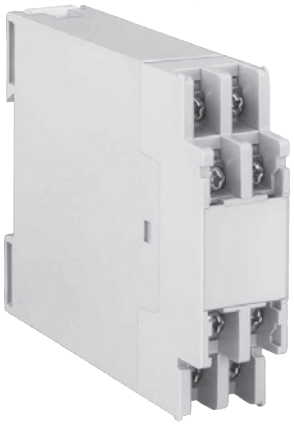

- Largeur 22,5 mm
- Max. 8 vis de serrage cruciformes avec brides solidaires
- Connexion sécurisée de 2 câbles max. même de sections différentes
- Raccordement par multibrins entre la borne et la carte de C.I.
- Option cache-bornes pour la protection contre les contacts directs selon VBG 4

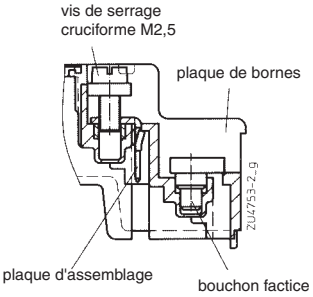

Bornes plates

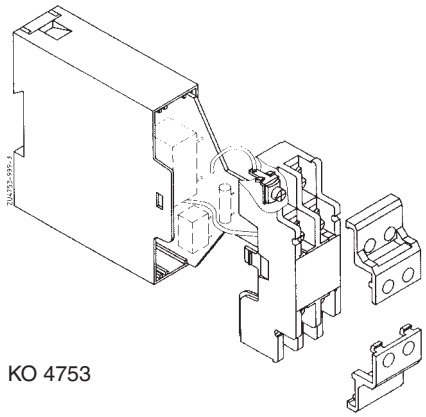

KO 4753

Caractéristiques techniques

Référence de commande:	KO 4757.0046336
Dimensions extérieures:	22,5 x 75 x 97 mm
Matériau des boîtiers:	PC-GF gris clair RAL 7035

Résistance à la température		PC
selon UL 746 B:		125 °C
selon Vicat ISO 306	méth. B:	148 °C
selon ISO 75-2	méth. A:	138 °C
	méth. B:	144 °C

Puiss. dissipée max. admissible: en climat normal 23 / 50-1 ISO 554

distance entre boîtiers	puissance dissipée P_v
0 mm	4 W
16 mm	7,5 W
∞	10,5 W

Résistance thermique spécifique:	Rth = 10 K / W pour boîtier isolé
Inflammabilité selon UL 94:	V-0
selon IEC 60707:	BH 2-30
Nombre de bornes:	max. 8 à l'extérieur sans inscription, numérotées de 1 à 8 à l'intérieur
Matériau des bornes:	feuillard d'acier étamé
Sections max. des conducteurs:	2 x 2,5 mm² massif ou 2 x 1,5 mm² multibrins avec embout DIN 46228-1/-2/-3
Longueur à dénuder:	8 mm
Charge admissible max.:	25 A
Connectique:	vis cruciformes M2,5 avec brides solidaires. Fonctionnement selon IEC 60999-1
Couple de réglage:	0,8 Nm max.
Connexions internes:	languettes-bornes pour connexion par soudure ou cosses selon DIN 46247-1
Fixation des boîtiers:	1. par encliquetage sur rail EN 60715 2. par vis à l'aide de pattes extractables, entr'axe de fixation 80 mm pour 2 vis M 4
Tenue aux courants de fuite: PC:	CTI 175 ≙ classe d'isolement III a IEC 60664-1
Distances dans l'air et lignes de fuite:	distances dans l'air ≥ 7 mm IEC 60664-1 lignes de fuite ≥ 8 mm IEC 60664-1
Degré de protection boîtier:	IP 30 (avec couvre-bornes IP 40) IEC 60529
bornes:	IP 10 (avec couvre-bornes IP 20 IEC 60529 et contre les contacts directs selon VBG 4)
Surface de marquage:	Empreinte de 0,4 mm de profondeur dans la plaque à bornes pour une étiquette de 21 x 22 mm
Cartes de C.I.:	voir découpe
Maintien des cartes C.I.:	glissières dans le capot et la plaque à bornes
Accessoires:	cache-bornes ET 4752-2-4 et ET 4752-2-5 > = 1 paire livrable en PC translucide, en PC gris sur demande

Toutes les caractéristiques données dans cette notice correspondent à l'édition en cours. Nous nous réservons le droit de procéder à tout moment aux améliorations ou modifications techniques nécessaires.

Dimensions

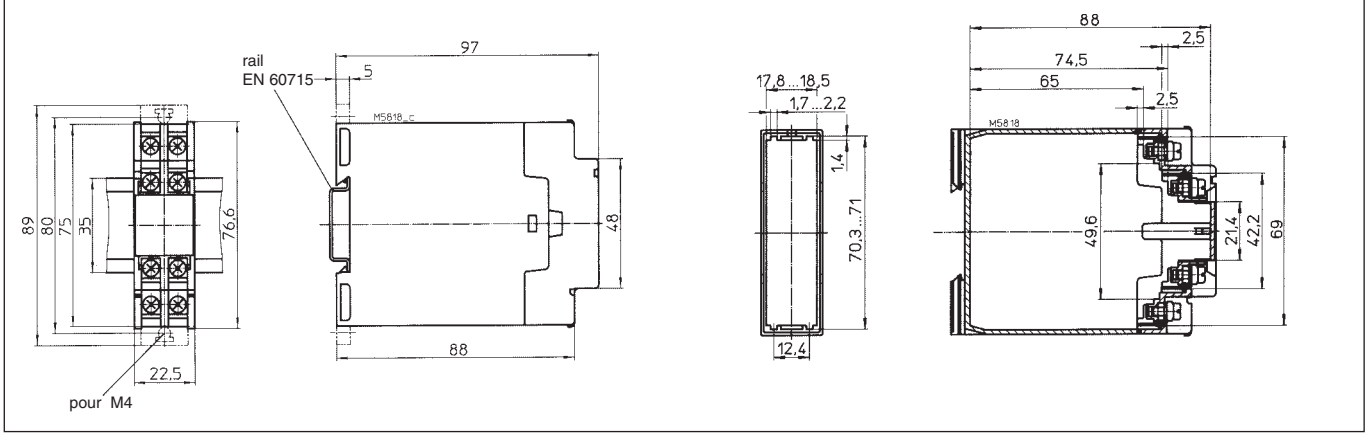

Découpes des cartes de C.I.

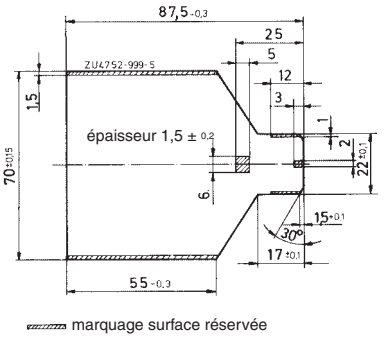
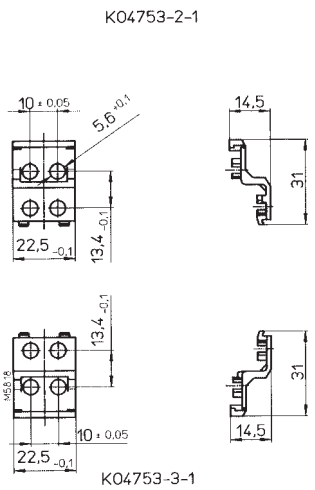
Cache-bornes