Boîtier en matière isolante KO 4752

avec bornes plates
à souder

- Largeur 22,5 mm
- Max. 12 vis de serrage cruciformes avec brides solidaires
- Avec connecteurs plats A 2,8 x 0,8 DIN 46 244 (sur demande)
- Connexion électrique entre la carte de C.I. et la borne réalisée par multibrins
- Possibilité de montage de composants SMD côté soudure
- Option couvre- bornes conformes à VBG 4

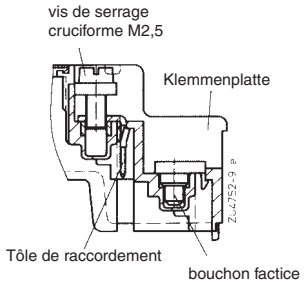

Flachklemme für Lötanschluß

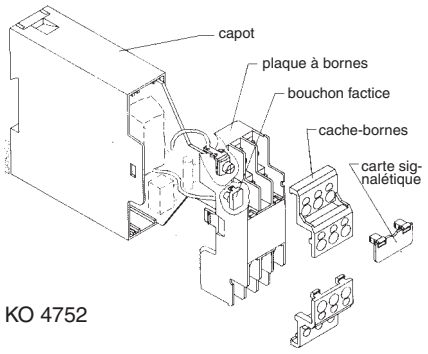

KO 4752

Caractéristiques techniques

Référence de commande:	KO 4757.0046336
Dimensions extérieures:	22,5 x 75 x 97 mm
Matériau des boîtiers:	PC-GF gris clair RAL 7035

Résistance à la température		PC
selon UL 746 B:		125 °C
selon Vicat ISO 306	méth. B:	148 °C
selon ISO 75-2	méth. A:	138 °C
	méth. B:	144 °C

Puiss. dissipée max. admissible: en climat normal 23 / 50-1 ISO 554

distance entre boîtiers	puissance dissipée P_v
0 mm	4 W
16 mm	7,5 W
∞	10,5 W

Résistance thermique spécifique:

0 mm	Rth = 26 K / W
∞	Rth = 10 K / W

Inflammabilité selon UL 94:	V-0
selon IEC 60707:	BH 2-30
Nombre de bornes:	12, extérieurement sans inscription, intérieurement numérotées de 1 à 12; < 12 sur demande
Matériau des bornes:	feuillard d'acier étamé
Sections max. des conducteurs:	max. 2 x 2,5 mm² massif ou max. 2 x 1,5 mm² multibrins avec embout DIN 46228-1/-2/-3 max. 2 x 0,75 mm² multibrins avec embout DIN 46228-4 avec vis de serrage M 2,5
Sections min. raccordables:	0,5 mm² massif ou multibrins avec embout
Longueur à dénuder:	8 mm
Charge admissible max.:	20 A
Connectique:	vis cruciformes M2,5 avec brides solidaires. Fonctionnement selon IEC 60999-1
Couple de réglage:	0,4 Nm max.
Connexions internes:	languettes-bornes pour connexion par soudure ou cosses selon DIN 46247-1
Fixation des boîtiers:	1. par encliquetage sur rail EN 60715 2. par vis à l'aide de pattes extractables, entr'axe de fixation 80 mm pour 2 vis M 4
Tenue aux courants de fuite:	
PC:	CTI 175 ≙ classe d'isolement III a IEC 60664-1
Distances dans l'air et lignes de fuite	
distances dans l'air:	≥ 4 mm IEC 60664-1
lignes de fuite:	≥ 6,3 mm IEC 60664-1
Degré de protection boîtier:	IP 30 (avec couvre-bornes IP 40) IEC 60529
bornes:	IP 10 (avec couvre-bornes IP 20 IEC 60529 et contre les contacts directs selon VBG 4)
Surface de marquage:	Empreinte de 0,4 mm de profondeur dans la plaque à bornes pour une étiquette de 21 x 22 mm
Cartes de C.I.:	voir découpe
Maintien des cartes C.I.:	glissières dans le capot et la plaque à bornes
Accessoires: (selon besoin):	cache-bornes ET 4752-2-4 et ET 4752-2-5 > = 1 paire livrable en PC translucide bouchon factice JET 4752-0-81 PC gris clair carte signalétique ET 4752-143 PC gris clair

Toutes les caractéristiques donnes dans cette notice correspondent à l'édition en cours. Nous réservons le droit de procéder à tout moment aux améliorations ou modifications techniques nécessaires.

Dimensions

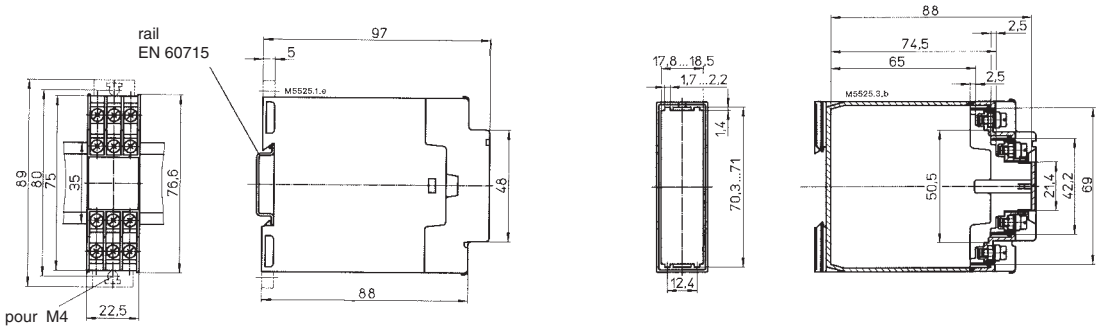

Découpes des cartes de C.I.

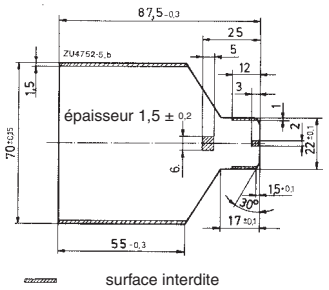

Cache-bornes

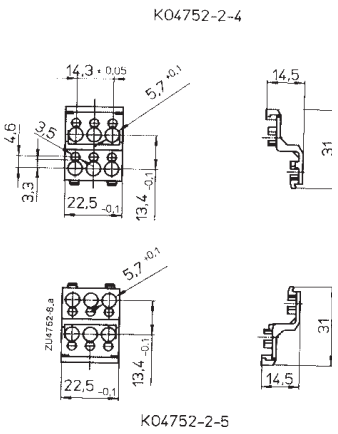
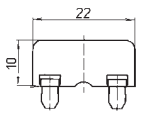
Etiquette de marquage