Boîtiers en matière isolante KO 4737

avec 4 blocs de bornes à courant fort pour connexion par soudure et 4 blocs de bornes à deux niveaux pour enfichage

- Largeur 90 mm
- Bloc de bornes à courant fort pour technique de soudure
  - Max. 12 bornes en caisson avec vis cruciformes imperdables
  - liaison électrique entre la carte de C.I. et la borne par multibrins
- Bloc de bornes à deux niveaux pour technique d'enfichage
  - Max. 28 bornes en caisson avec vis cruciformes imperdables
  - bornes à deux niveaux avec un seul plan de fixation
  - blocs de bornes amovibles pour enfichage avec carte de C.I.
  - blocs de bornes avec au choix 3, 4 ou 7 bornes, ou bloc aveugle
- Montage possible de composants SMD sur le côté soudure de la carte de C.I.
- Utilisables en atmosphère EExi conformément à EN 50 020

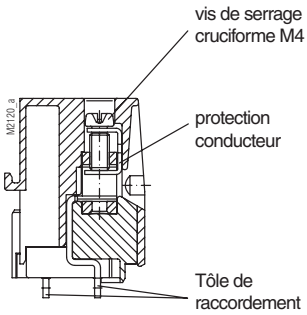

Bornes à courants forts pour soudure

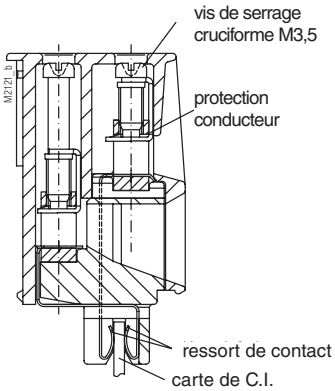

Bornes enfichables sur 2 étages

Homologation et sigles

c UL us
Canada / USA

Caractéristiques techniques

Références de commande:		beige	gris clair RAL 7035	bleu RAL 5015	translu-cide	noir
capot + 1 coulisseau PC	KO 4733-		1.6			1.1
capot + 1 coulisseau PA (UL)	KO 4733-					1.4
capot + 1 coulisseau PBT (UL)	KO 4733-		1.5			
châssis PC (UL)	KO 4737-	1-1.1	1-1.3	1-1.4		
bloc de 3 bornes PC	KO 4733-	3.21	3.23	3.24		
bloc de 3 bornes PA (UL)	KO 4733-					3.126
bloc de 3 bornes PBT (UL)	KO 4733-		3.158			
bloc de 4 bornes PC	KO 4733-	3.11	3.13	3.14		
bloc de 4 bornes PC PA (UL)	KO 4733-					3.124
bloc de 4 bornes PC PBT (UL)	KO 4733-		3.157			
bloc de 7 bornes PC PC	KO 4733-	3.1	3.3	3.4		
bloc de 7 bornes PA (UL)	KO 4733-					3.123
bloc de 7 bornes PBT (UL)	KO 4733-		3.156			
bloc factice PC	KO 4733-	3.31	3.33	3.34		
bornes pour contacts forts bloc de 3 bornes PC	KO 4734-	4.5				
bornes pour contacts forts bloc de 3 bornes PA (UL)	KO 4734-					4.23
bornes pour contacts forts bloc de 3 bornes PBT (UL)	KO 4734-		4.26			

Dimensions extérieures: 90 x 84 x 118 mm

Matériau des boîtiers: PC-GF, capot noir, plastron beige

Résistance à la température:		PC	PA	PBT
selon UL 746 B:		125 °C	120 °C	120 °C
selon Vicat			212 °C	
ISO 306	méth. B:	148 °C	212 °C	134 °C
selon ISO 75-2	méth. A:	138 °C	230 °C	145 °C
	méth. B:	144 °C	210 °C	150 °C

Puissance dissipée max. adm.: 22 W pour boîtier isolé en climat normal 23/50-1 — ISO 554

Résistance thermique spécifique: R_{th} = 4,5 K / W pour boîtier isolé

Inflammabilité
selon UL 94: V-0
selon IEC 60 707: BH 2-30

	bloc bornes à courant fort	bloc de bornes à deux niveaux
Nombre de bornes:	12 (moins sur dem.)	28 (moins sur demande)
Matériau des bornes:	feuillard d'acier étamé	alliage cuivre étamé
Sections max. des conducteurs:	1 x 10 mm² massif longueur de dénudage 11 mm	1 x 2,5 mm² multibrins avec embout DIN 46 228-1/-2/-3/-4
	1 x 6 mm² -12 multibrins avec embout DIN 46 228-1/-2/-3/-4	1 x 4 mm² massif 2 x 1,5 mm² multibrins avec embout DIN 46 228-1/-2/-3/-4
Sections min. des conducteurs:	≥ 1 mm² massif ≥ 0,5 mm² mult. av. emb.	
Longueur à dénuder:	11 mm	10 mm
Charge max. admissible:	40 A	voir tableau

Courant max. admissible des blocs de bornes doubles:	(UL) ex. 1	ex. 2	ex. 3	(UL) ex. 4	ex. 5	(UL) ex. 6
Σ Imax. = 15 A	5 5 5					
Σ Imax. = 28 A	7 7 7 7	8 6 7 7	8 6 8 6			
Σ Imax. = 35 A	5 5 5 5 5 5 5	5 5 5 8 4 4 4	3 2 2 8 6 7 7	2 3 2 7 7 7 7	1 1 5 8 6 8 6	5 5 5 3 7 7 3

☐ = valeur max. par connexion, ▭ = valeur max. par rangée de bornes

Toutes les caractéristiques données dans cette notice correspondent à l'édition en cours. Nous nous réservons le droit de procéder à tout moment aux améliorations ou modifications techniques nécessaires.

Caractéristiques techniques

Connectique:	cruvis cruciformes imperdables M4	cruvis cruciformes imperdables M3,5
	bornes en caisson avec brides solidaires	
Couple de réglage:	1,2 Nm	0,8 Nm
Connexions internes:	par soudure	par enfichage direct de la carte de C.I.
Fixation des boîtiers:	1) fixation par encliquetge sur rail 2) fixation par vis M4 au pas de 90 mm avec seconde patte en accessoire	EN 50 022
Tenue aux courants de fuite:	PC: CTI 175 ≙ matériau isolant III a PA: CTI 600 ≙ Isolierstoff I PBT: CTI 225 ≙ Isolierstoff III	IEC 60 664-1 IEC 60 664-1 IEC 60 664-1
Distances dans l'air et lignes de fuite:	≥ 5,5 mm selon IEC 60 664-1	≥ 3,3 mm selon IEC 60 664-1 bei avec carte enfichée
Degré de protection		
boîtier:	IP 40 IEC 60 529	
ouvertures de raccordement:	avec vis de serrage: IP 20	IEC 60 529
	protection contre les contacts directs selon VBG 4	
Surface de marquage:	90 x 33 mm	
Cartes de C.I.:	voir découpes	
Fixation des cartes de C.I.:	sur nervures	
Poids net:	320 g	

Accessoires:		gris RAL 7035	bleu RAL 5015	noir
carte signalétique pour blocs de bornes doubles	KO 4730-	3-1.3	3-1.4	3-1.5
2 coulisseaux pour fixation par vis	ET 4086-0-2			

Schéma éclaté

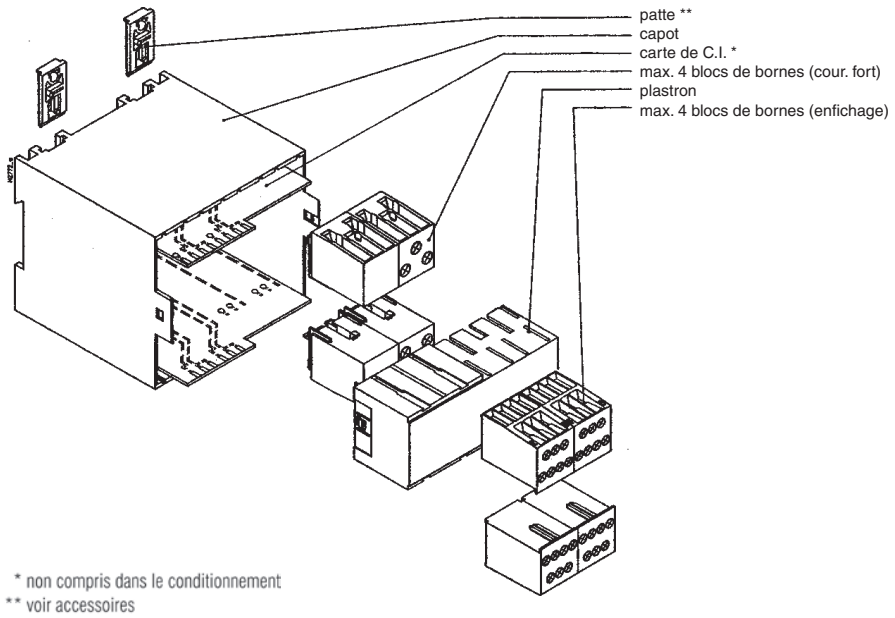

Dimensions

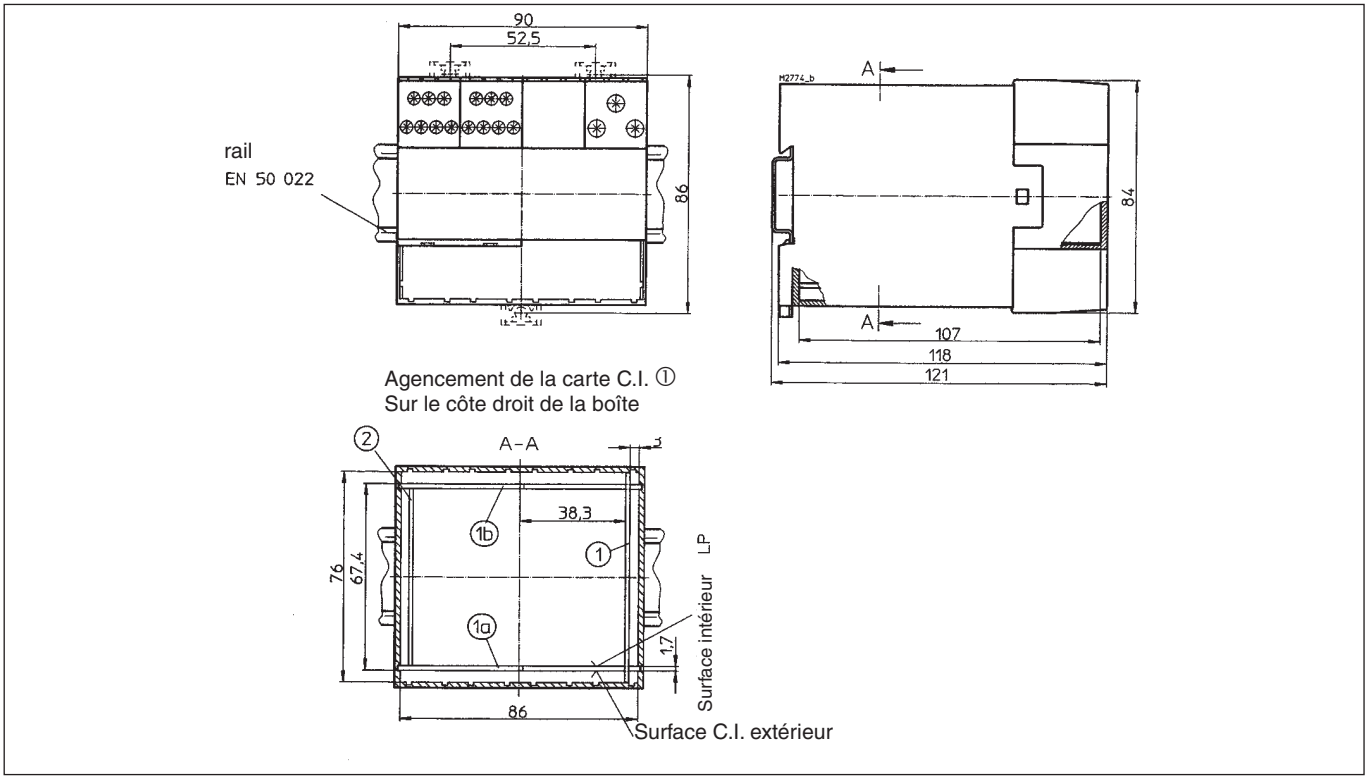

Découpes des cartes de C.I.

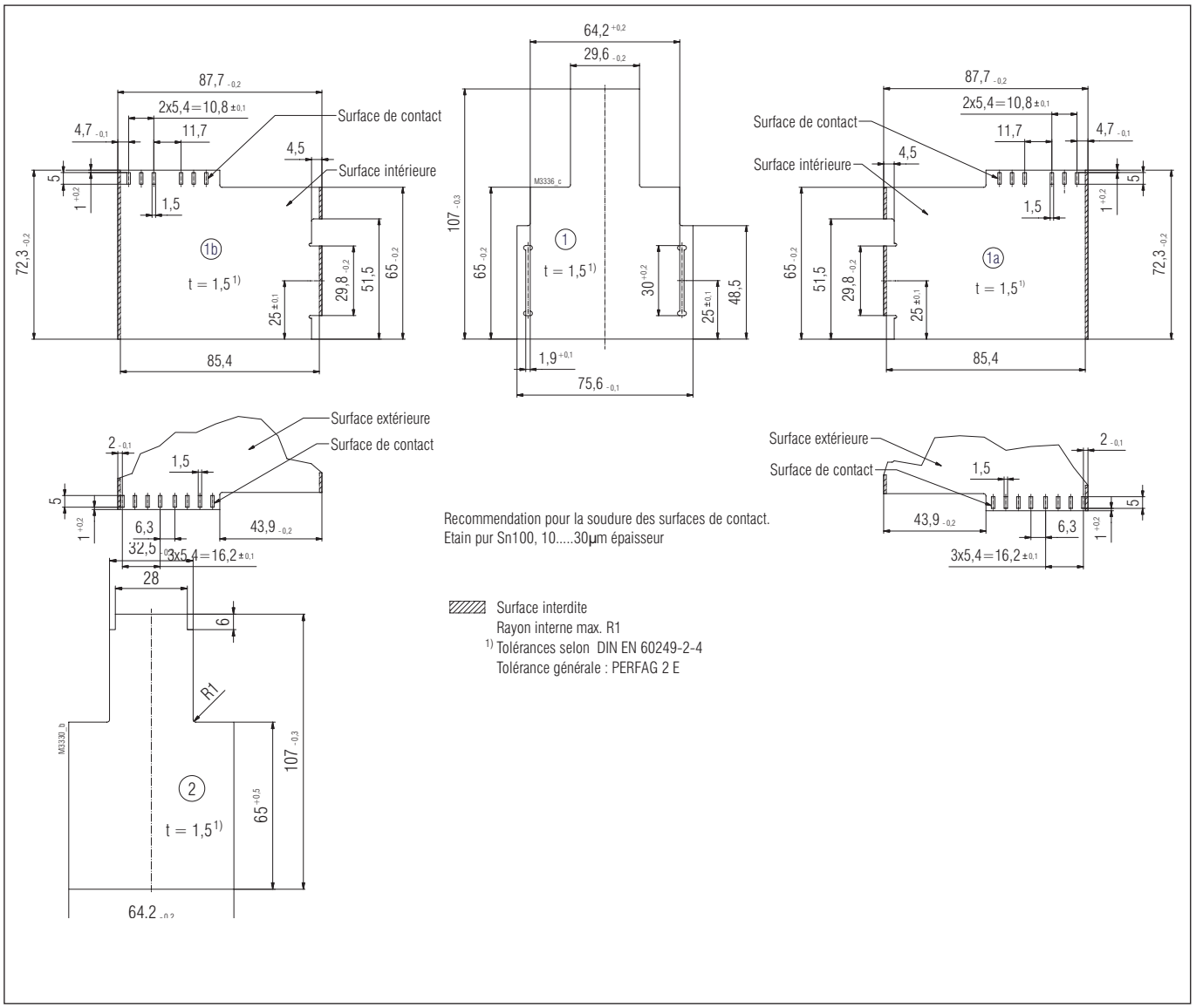

Ouverture du boîtier

1. Outil nécessaire
   - Pour toutes les fonctions,
     utiliser un tournevis de 0,8 x 4,0 ou 0,8 x 4,5.

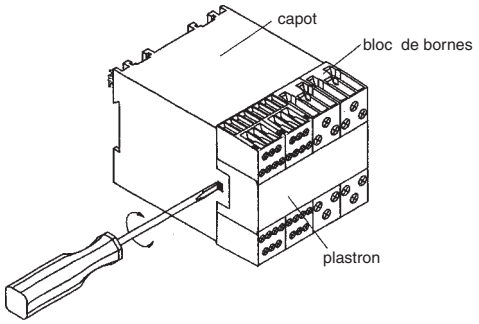

2. Démontage des blocs de bornes avec plastron
   - Introduire le tournevis dans les évidements du capot (bord inférieur)
   - Tourner vers la gauche ou vers la droite en exerçant une légère pression
   - Cette opération fait ressortir le plastron.
   - Procéder de même de l'autre côté.
   - Les blocs de bornes ainsi que le plastron peuvent être retirés.