Isolierstoffgehäuse KO 4736

mit 2 Starkstromklemmenblöcken für Lötanschluß und 4 doppelstöckigen Klemmenblöcken für Stecktechnik

- Breite 67,5 mm
- Starkstromklemmenblock für Löttechnik
  - max. 6 Kastenklemmen mit unverlierbaren Plus-Minus-Klemmenschrauben
  - elektrische Verbindung von Leiterplatte zur Klemme über Litze
- doppelstöckiger Klemmenblock für
  - max. 28 Kastenklemmen mit unverlierbaren Plus-Minus-Klemmenschrauben
  - Doppelstockklemme mit einer Schraubebene
  - abnehmbare Klemmenblöcke für Steckverbindung mit Leiterplatte
  - Klemmenblöcke wahlweise 3-; 4- oder 7-Anschlußklemmen oder als Blindblock
- Montage von SMD-Bauteilen auf der Lötseite der Leiterplatte möglich
- verwendbar für EExi entsprechend EN 50 020

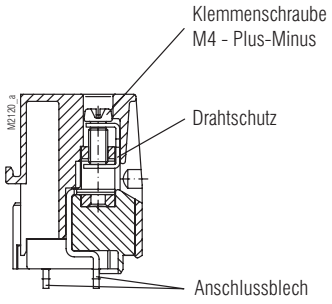

Starkstromklemmenblock für Löttechnik

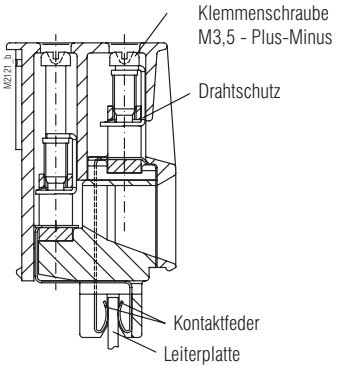

doppelstöckiger Klemmenblock Stecktechnik

Zulassung und Kennzeichen

c UL us
Canada / USA

Technische Daten

Bestellbezeichnung:		beige	grau RAL 7035	blau RAL 5015	glasklar	schwarz
Haube mit 1 Schieber PC	KO 4732-		1.3			1.1
Haube mit 1 Schieber PA (UL)	KO 4732-					1.5
Haube mit 1 Schieber PBT (UL)	KO 4732-		1.6			
Rahmen PC (UL)	KO 4736-	2-1.1	2-1.3	2-1.4		
Klemmenblock, 3 Klemmen PC	KO 4733-	3.21	3.23	3.24		
Klemmenbl. 3 Klemmen PA (UL)	KO 4733-					3.126
Klemmenbl. 3 Klemmen PBT (UL)	KO 4733-		3.158			
Klemmenbl. 4 Klemmen PC	KO 4733-	3.11	3.13	3.14		
Klemmenbl. 4 Klemmen PA (UL)	KO 4733-					3.124
Klemmenbl. 4 Klemmen PBT (UL)	KO 4733-		3.157			
Klemmenbl. 7 Klemmen PC	KO 4733-	3.1	3.3	3.4		
Klemmenb. 7 Klemmen PA (UL)	KO 4733-					3.123
Klemmenb. 7 Klemmen PBT (UL)	KO 4733-		3.156			
Blindblock PC	KO 4733-	3.31	3.33	3.34		
Starkstromklemmenblock, 3 Klemmen PC	KO 4734-	4.5				
Starkstromklemmenblock, 3 Klemmen PA (UL)	KO 4734-					4.23
Starkstromklemmenblock, 3 Klemmen PBT (UL)	KO 4734-		4.26			

Außenmaße: 67,5 x 84 x 118 mm

Gehäusematerial: PC-GF, Haube schwarz, Front beige

Temperaturbeständigkeit:		PC	PA	PBT
nach UL 746 B:		125 °C	120 °C	120 °C
nach Vicat			212 °C	
ISO 306	Meth. B:	148 °C	212 °C	134 °C
nach ISO 75-2	Meth. A:	138 °C	230 °C	145 °C
	Meth. B:	144 °C	210 °C	150 °C

zulässige max. Verlustleistung: 18 W für freistehendes Gehäuse bei Normalklima 23/50-1 ISO 554

spezifischer thermischer Widerstand: R_{th} = 5,5 K / W für freistehendes Gehäuse

Brennverhalten nach UL 94: PC: V-0; PC: glasklar = V-2; PA: V-0; PBT: V-0
nach IEC 60 707: BH 2-30

	Starkstromklemmenblock	doppelstöckiger Klemmenblock
Anzahl der Klemmen:	6, < 6 auf Anfrage	21, < 21 auf Anfrage
Klemmenwerkstoff:	Bandstahl, verzinnt	Cu-Legierung verzinnt
max. Anschlußquerschnitt:	1 x 10 mm² massiv Abisolierlänge 11 mm	1 x 2,5 mm² Litze mit Hülse DIN 46 228-1/-2/-3/-4
	1 x 6 mm² -12 Litze mit Hülse DIN 46 228-1/-2/-3/-4	1 x 4 mm² massiv 2 x 1,5 mm² Litze mit Hülse DIN 46 228-1/-2/-3/-4
min. Anschlußquerschnitt:	≥ 1 mm² massiv ≥ 0,5 mm² Litze mit Hülse	
Abisolierlänge der Leiter:	11 mm	10 mm
max. Strombelastbarkeit:	40 A	siehe Tabelle

max. Strombelastbarkeit der doppelstöckigen Klemmenblöcke:	(UL) Beisp. 1	Beisp. 2	Beisp. 3	(UL) Beisp. 4	Beisp. 5	(UL) Beisp. 6
Σ Imax. = 15 A	5 5 5					
Σ Imax. = 28 A	7 7 7 7	8 6 7 7	8 6 8 6			
Σ Imax. = 35 A	5 5 5 5 5 5 5	5 5 5 8 4 4 4	3 2 2 8 6 7 7	2 3 2 7 7 7 7	1 1 5 8 6 8 6	5 5 5 3 7 7 3

☐ = max. Wert pro Klemmstelle, ▭ = max. Wert pro Klemmenreihe

Alle Angaben in dieser Liste entsprechen dem Stand zum Zeitpunkt der Ausgabe.
Technische Verbesserungen und Änderungen behalten wir uns jederzeit vor.

Technische Daten

Leiterbefestigung:	unverlierbare Plus-Minus-Klemmenschrauben M4	unverlierbare Plus-Minus-Klemmenschrauben M3,5
	Kastenklemmen mit selbstabhebendem Drahtschutz	
Drehmoment:	1,2 Nm	0,8 Nm
Anschluß innen:	Lötanschluß	Direktsteckung der Leiterplatte

Gehäusebefestigung:
1) Schnappbefestigung auf Hutschiene EN 50 022
2) Schraubbefestigung M4, Raster 90 mm mit zweitem Schieber als Zubhör

Kriechstromfestigkeit:	PC: CTI 175 ≙ Isolierstoff III a	IEC 60 664-1
	PA: CTI 600 ≙ Isolierstoff I	IEC 60 664-1
	PBT: CTI 225 ≙ Isolierstoff III	IEC 60 664-1

Luft- und Kriechstrecken:	≥ 5,5 mm nach IEC 60 664-1	≥ 3,3 mm nach IEC 60 664-1 bei eingesteckter Leiterplatte

Schutzart		
Gehäuse:	IP 40	IEC 60 529
Anschlußöffnungen:	mit Klemmenschraube: IP 20 Berührungsschutz nach VBG 4	IEC 60 529
Beschriftungsfeld:	67,5 x 33 mm	
Leiterplatte:	siehe Leiterplattenzuschnitt	
Leiterplattenhalterung:	Führungsrippen	
Nettogewicht:	250 g	

Zubehör:		grau RAL 7035	blau RAL 5015	schwarz
Bezeichnungsschild für doppelstöckige Klemmenblöcke	KO 4730-	3-1.3	3-1.4	3-1.5
2 Schieber für Schraubbefestigung	ET 4086-0-2			

Expolsionszeichnung

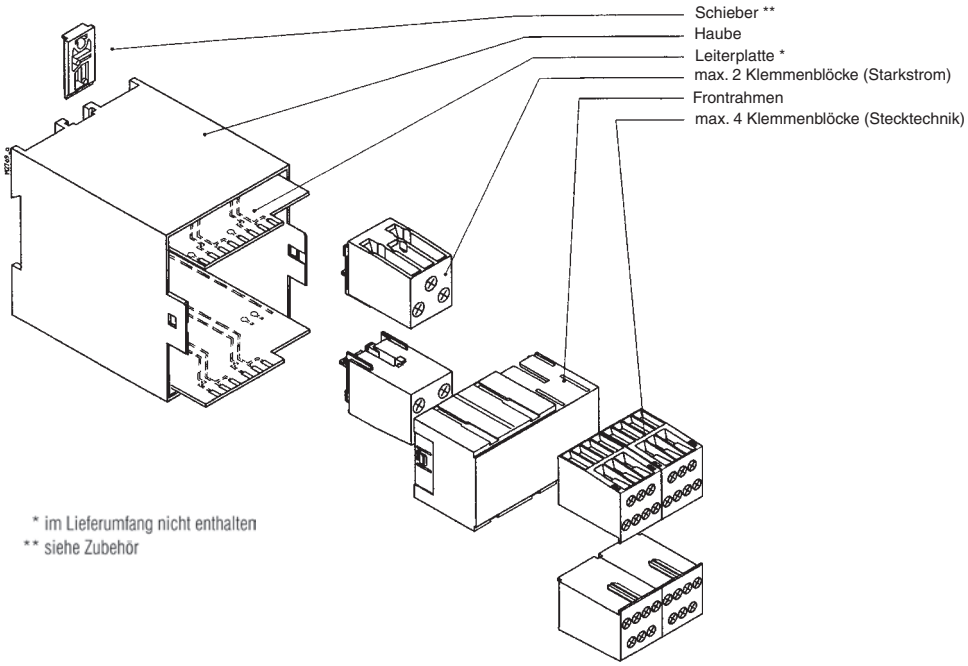

Maßbild

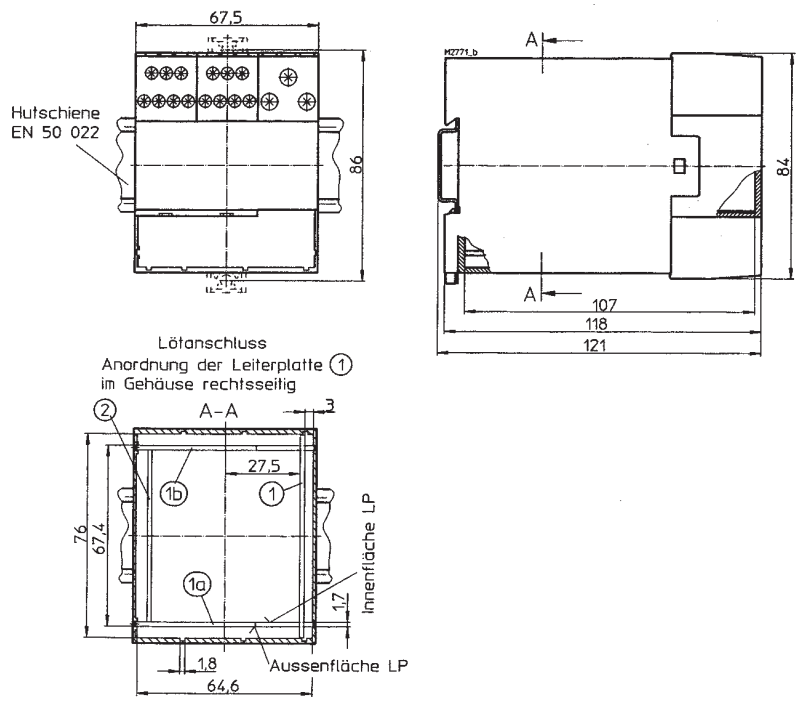

Leiterplattenzuschnitte

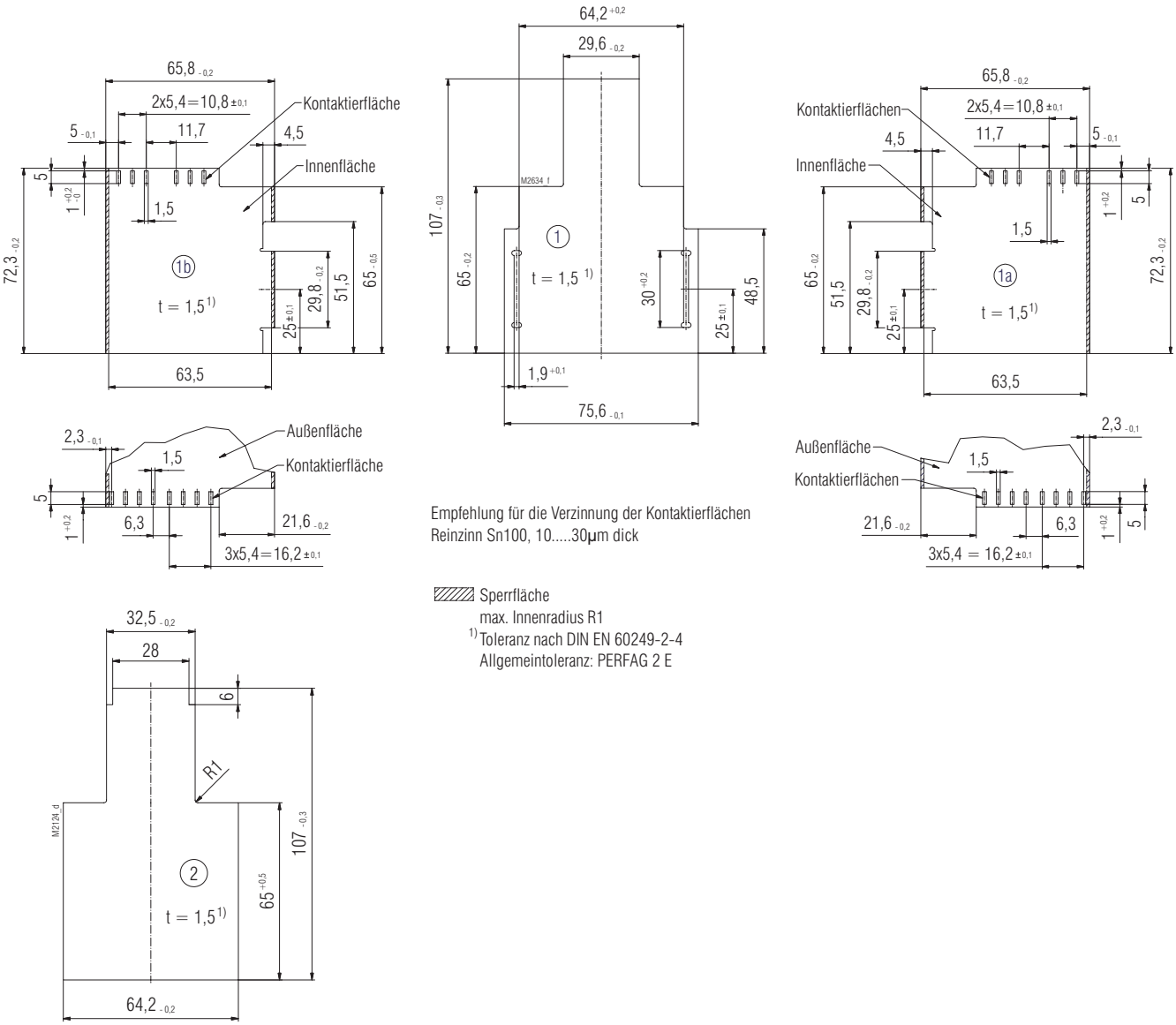

Empfehlung für die Verzinnung der Kontaktierflächen
Reinzinn Sn100, 10.....30µm dick

Sperrfläche
max. Innenradius R1
1) Toleranz nach DIN EN 60249-2-4
Allgemeintoleranz: PERFAG 2 E

Montagehinweise zur Gehäuseöffnung

1. Werkzeug
   - für alle Funktionen Schraubendreher 0,8 x 4,0 oder 0,8 x 4,5 verwenden.

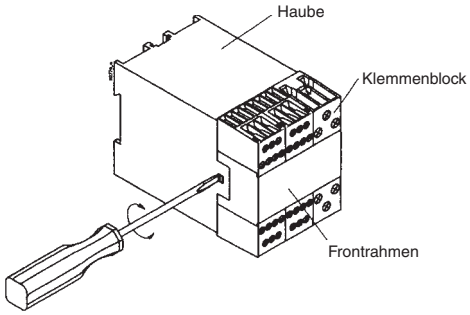

2. Demontage der Klemmenblöcke mit Frontrahmen
   - Schraubendreher in seitliche Aussparungen der Haube einführen (Unterkante)
   - Schraubendreher unter leichtem Druck nach links oder rechts drehen
   - Schnappnase des Frontrahmens rastet aus
   - Ausrastvorgang auf gegenüberliegender Seite wiederholen
   - Klemmenblöcke mit Frontrahmen kann entnommen werden.