Boîtier en matière isolante KO 4734

avec borne pour courants forts pour connexions à souder

- Largeur utile 22,5 mm
- Max. 6 bornes avec vis de serrage cruciformes imperdables
- Liaison électrique entre carte de C.I. et borne par multibrin

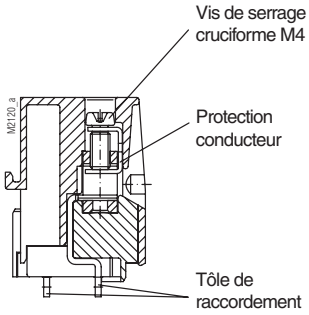

Bornes à courants forts pour soudure

Homologation et sigles

c UL us
Canada / USA

Caractéristiques techniques

Références de commande:		beige	gris clair RAL 7035	bleu RAL 5015	translu-cide	noir
Capot + 1 coulisseau PC	KO 4730-		1.6			1.1
Capot + 1 coulisseau PA (UL)	KO 4730-					1.7
Capot + 1 coulisseau PBT (UL)	KO 4730-		1.8			
Alvéole frontal PC (UL) Bornes pour contacts forts	KO 4734-	2-2.1				
Bloc de 3 bornes PC Bornes pour contacts forts	KO 4734-	4.5				
Bloc de 3 bornes PA (UL) Bornes pour contacts forts	KO 4734-					4.23
Bloc de 3 bornes PBT (UL)	KO 4734-		4.26			

Dimensions extérieures: 22,5 x 84 x 118 mm

Matériau du boîtier: PC-GF, capot noir, devant plie

Résistance à la température:		PC	PA	PBT
Selon UL 746 B:		125 °C	120 °C	120 °C
Selon Vicat			212 °C	
ISO 306	Méth. B:	148 °C	212 °C	134 °C
Selon ISO 75-2	Méth. A:	138 °C	230 °C	145 °C
	Méth. B:	144 °C	210 °C	150 °C

Puissance dissipée adm. max.: 13 W pour boîtier individuel en climat normal 23/50-1 — ISO 554

Résistance thermique spécifique: R_{th} = 7,5 K / W pour boîtier individuel

Inflammabilité selon UL 94: PC: V-0; carte translucide = V-2; PA: V-0; PBT: V-0
Selon IEC 60707: BH 2-30

Nombre de bornes: 6, < 6 sur demande

Matériau des bornes: Feuillard d'acier laminé étamé

Sections max. des conducteurs: 1 x 10 mm² massif
1 x 16 mm² multibrins avec embout DIN 46228-1/-2/-3/-4

Sections min. des conducteurs: ≥ 1 mm² massif
≥ 0,5 mm² multibrins avec embout DIN 46228-1/-2/-3

Longueur à dénuder: 11 mm

Courant max. admissible: 40 A

Connectique: Vis cruciformes imperdables M4 avec bride solidaire bornes en caisson avec protection du conducteur

Couple de réglage: 1,2 Nm max.

Connexions internes: Broches à souder

Fixation du boîtier:
1) Par encliquetage sur rail — EN 50022
2) Par vis M4 selon entr'axe de 90 mm avec 2 ème coulisseau en supplément

Tenue aux courants de fuite:
PC: CTI 175 ≙ Matériau isolant III a — IEC 60664-1
PA: CTI 600 ≙ Matériau isolant I — IEC 60664-1
PBT: CTI 225 ≙ Matériau isolant III — IEC 60664-1

Distances dans l'air et lignes de fuite: ≥ 5,5 mm selon — IEC 60664-1

Degré de protection
boîtier: IP 40 — IEC 60529
Ouverture de raccordement: IP 20 — IEC 60529
protection contre les contacts directs selon VBG 4

Surface de marquage: 22,5 x 33 mm

Toutes les caractéristiques données dans cette notice correspondent à l'édition en cours. Nous nous réservons le droit de procéder à tout moment aux améliorations ou modifications techniques nécessaires.

Caractéristiques techniques

Carte de C.I.:	Selon découpe
Maintien des cartes C.I.:	Par glissières
Poids net:	104 g
Accessoires: 2 coulisseaux pour fixation par vis:	ET 4086-0-2

Schéma éclaté

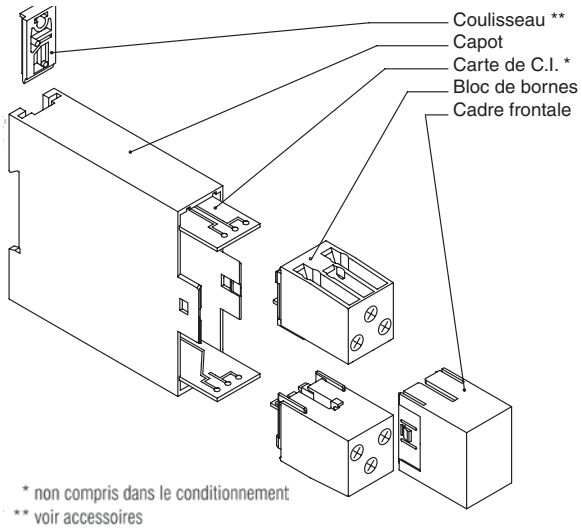

Dimensions

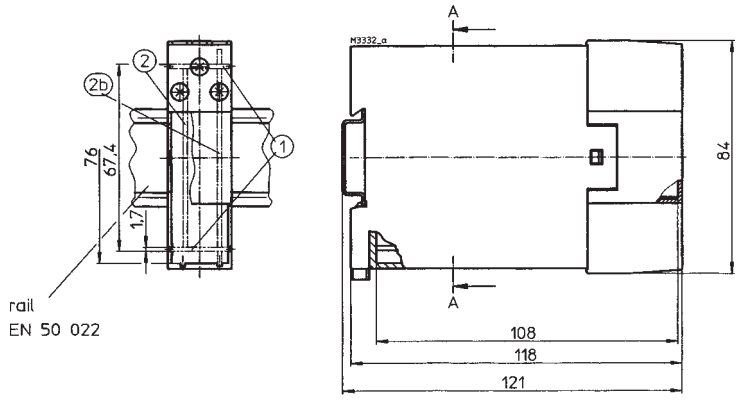

Découpes des cartes de C.I.

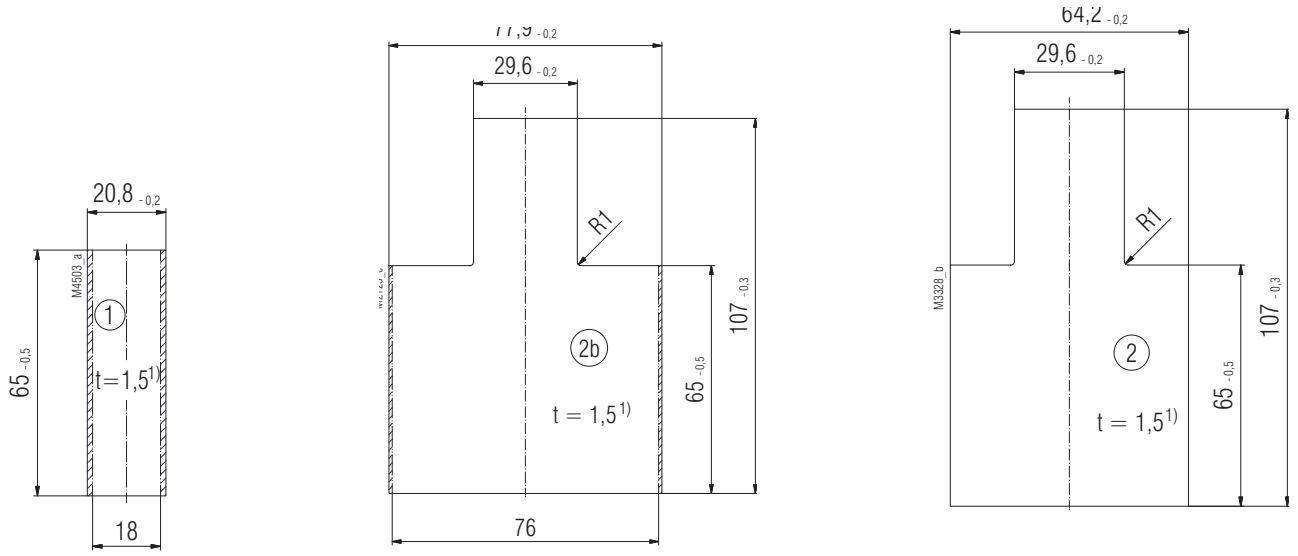

Zone interdite

1) Tolérance selon DIN EN 60249-2-4
Tolérance générale : PERFAG 2 E

1. Outil:
   - Pour toutes les fonctions,
     utiliser un tournevis de 0,8 x 4,0 ou 0,8 x 4,5
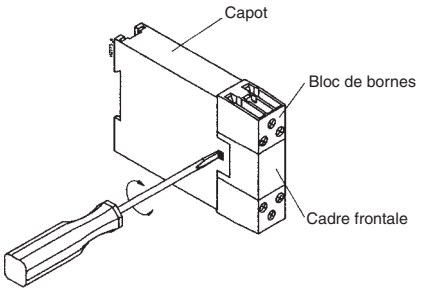
2. Démontage de la bloc de bornes avec cadre frontale:
   - Introduire le tournevis dans les évidements latéraux du boîtier
   - Le tourner vers la droite ou vers la gauche
   - Les ergots de la face-avant se dégagent
   - Méthode de démontage à répéter de l'autre côté
   - La face-avant peut être enlevée avec ses bornes