Boîtier en matière isolante KO 4731

avec bornes à deux étages pour technique d'enfichage

KO 4731
carte sans dispositif d'extraction

- Largeur utile 45 mm
- Max. 28 bornes équipées de vis cruciformes imperdables
- Bornes sur 2 étages avec fixations sur un même plan
- Blocs de bornes amovibles pour connexion à une carte de C.I.
- Blocs de 3, 4 ou 7 bornes ou bloc factice
- Possibilité de montage d'éléments SMD sur la face extérieure (côté soudure)
- utilisable en atmosphère explosive EExi conformément à EN 50 020
- Livré prêt à assembler

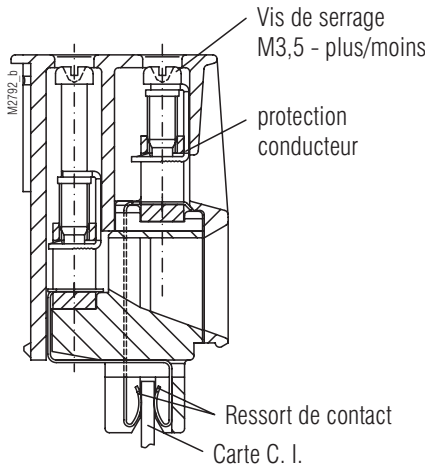

Bornes enfichables sur 2 étages

Homologation et sigles

c UL us
Canada / USA

Caractéristiques techniques

Références de commande:		beige	gris clair RAL 7035	bleu RAL 5015	translu-cide	noir
capot + 1 coulisseau PC	KO 4731-		1.3			1.1
capot + 1 coulisseau PA (UL)	KO 4731-					1.6
capot + 1 coulisseau PBT (UL)	KO 4731-		1.7			
châssis 14-pôles PC (UL)	KO 4731-	2-1.1	2-1.3	2-1.4		
châssis 28-pôles PC (UL)	KO 4731-	2-2.1	2-2.3	2-2.4		2-2.5
carte sans dispositif d'extraction PC (UL)	KO 4730-	2-2.11	2-2.13	2-2.14	2-2.15	
carte avec dispositif d'extraction PC (UL)	KO 4731-	5-1.1	5-1.3	5-1.4	5-1.5	
bloc de 3 bornes PC	KO 4733-	3.21	3.23	3.24		
bloc de 3 bornes PA (UL)	KO 4733-					3.126
bloc de 3 bornes PBT (UL)	KO 4733-		3.158			
bloc de 4 bornes PC	KO 4733-	3.11	3.13	3.14		
bloc de 4 bornes PC PA (UL)	KO 4733-					3.124
bloc de 4 bornes PC PBT (UL)	KO 4733-		3.157			
bloc de 7 bornes PC PC	KO 4733-	3.1	3.3	3.4		
bloc de 7 bornes PA (UL)	KO 4733-					3.123
bloc de 7 bornes PBT (UL)	KO 4733-		3.156			
bloc factice PC	KO 4733-	3.31	3.33	3.34		

Dimensions extérieures: 45 x 84 x 118 mm

Matériau du boîtier: polycarbonate GF, capot gris clair
plastron: voir tableau

Résistance à la température:		PC	PA	PBT
selon UL 746 B:		125 °C	120 °C	120 °C
selon Vicat ISO 306	méth. B:	148 °C	212 °C 212 °C	134 °C
selon ISO 75-2	méth. A:	138 °C	230 °C	145 °C
	méth. B:	144 °C	210 °C	150 °C

Puissance dissipée adm. max.: 15 W pour boîtiers isolés en climat normal 23/50-1 — ISO 554

Résistance thermique spécifique: R_{th} = 6,5 K / W pour boîtiers isolés

Inflammabilité:

selon UL 94: PC: V-0; carte translucide = V-2; PA: V-0; PBT: V-0

selon IEC 60 707: BH 2-30

Nombre de bornes: max. 18, < 18 sur demande

Matériau des bornes: alliage cuivre étamé

Sections max. des conducteurs: 1 x 2,5 mm² multibrins avec embout DIN 46 228-1/-2/-3/-4 1
x 4 mm² massif
2 x 1,5 mm² multibrins avec embout

Longueur à dénuder: 10 mm

Résistance intérieure de contact max. vers la carte de C.I.: 15 mΩ

Courant max. admissible des blocs de bornes doubles:	(UL) ex. 1	ex. 2	ex. 3	(UL) ex. 4	ex. 5	(UL) ex. 6
Σ Imax. = 15 A	[5] 5 5					
Σ Imax. = 28 A	7 7 7 7	[8] 6 7 7	8 6 8 6			
Σ Imax. = 35 A	[5] 5 5 5 5 5 5	[5 5 5] 8 4 4 4	3 2 2 [8] 6 7 7	2 3 2 [7 7 7 7]	1 1 5 8 6 8 6	5 5 5 3 7 7 3

☐ = valeur max. par connexion, ▭ = valeur max. par rangée de bornes

Connectique : vis cruciformes imperdables M 3,5 ; bornes avec bride solidaire protégée contre la rupture de conducteurs

Couple de réglage: 0,8 Nm max.

Toutes les caractéristiques données dans cette notice correspondent à l'édition en cours. Nous nous réservons le droit de procéder à tout moment aux améliorations ou modifications techniques nécessaires.

Caractéristiques techniques

Connexions internes:	enfichage direct de la carte de C.I.	
Fixation du boîtier:	par encliquetage sur rail ou par vis M4 selon entr'axe de 86 mm	EN 50 022
Tenue aux courants de fuite:	PC: CTI 175 ≙ matériau isolant III a PA: CTI 600 ≙ Isolierstoff I PBT: CTI 225 ≙ Isolierstoff III	IEC 60 664-1 IEC 60 664-1 IEC 60 664-1
Distances dans l'air		
et lignes de fuite:	≥ 3,3 mm selon avec carte de C.I. enfichée	IEC 61 010-1
Degré de protection:	boîtier IP 40 bornes IP 20 protection contre les contacts directs selon VBG 4	IEC 60 529 IEC 60 529
Surface de marquage:	sur le plastron 45 x 33 mm	
Taille des cartes de C.I.:	① = 30 cm², ①a und ①b = 37 cm², ② = 55 cm² ②a = 67 cm²	
Maintien des cartes C.I.:	par glissières dans le capot	
Poids net:	200 g	

Accessoires:		gris RAL 7035	bleu RAL 5015	noir
carte signalétique	KO 4730-	3-1.3	3-1.4	3-1.5
2 coulisseaux pour fixation par vis	ET 4086-0-2			

Schéma éclaté

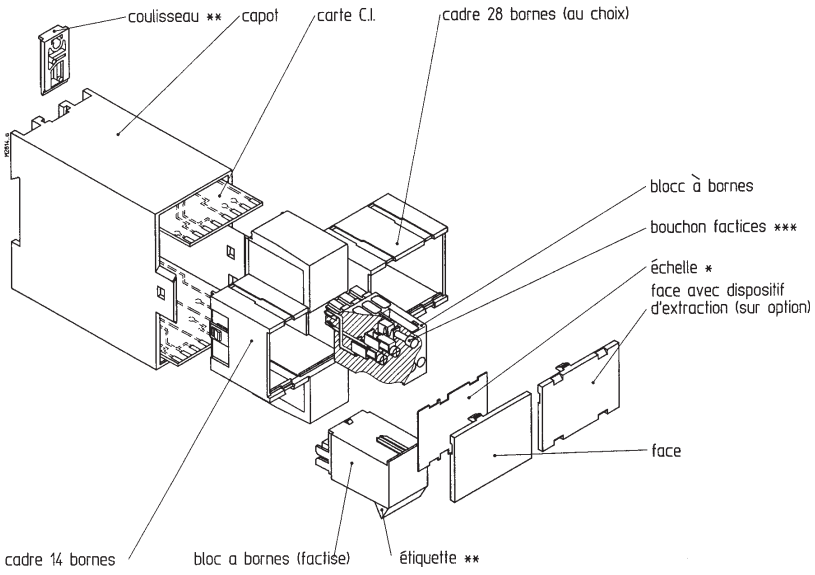

* non compris dans le conditionnement
** voir accessoires
*** selon besoins utilisateur

Echelle

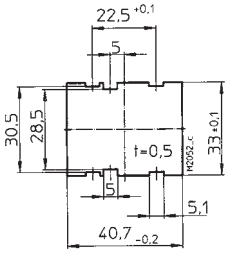

t = épaisseur circuit imprimé

Dimensions

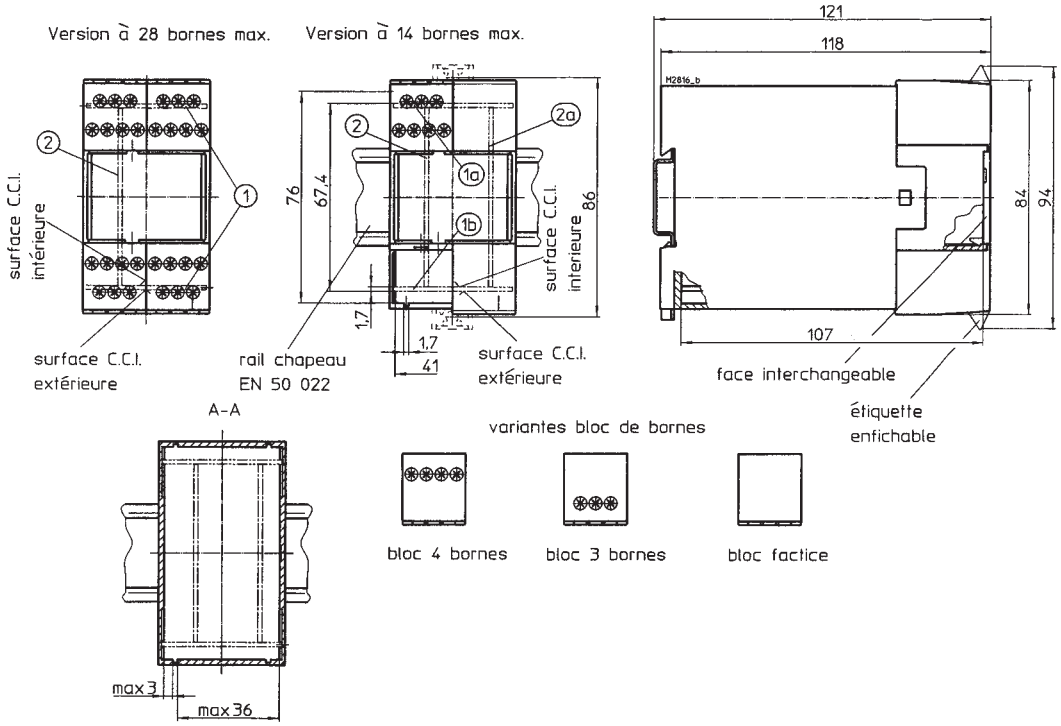

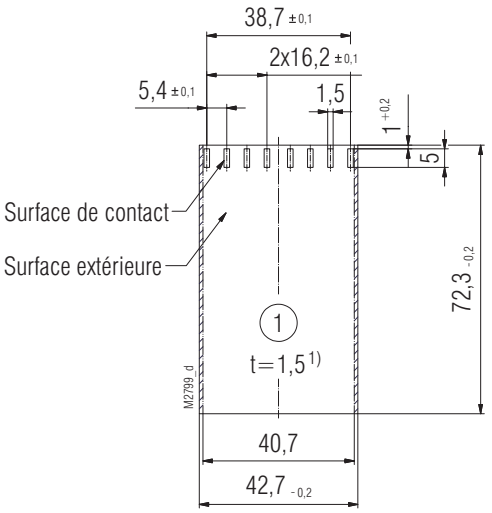

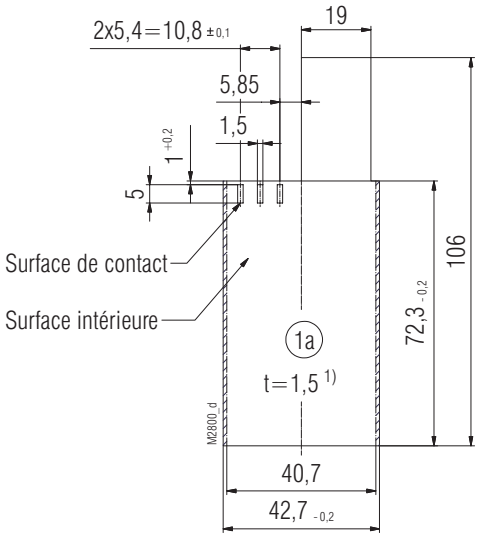

Recommendation pour la soudure des surfaces de contact
Etain pur Sn100, 10.....30µm épaisseur

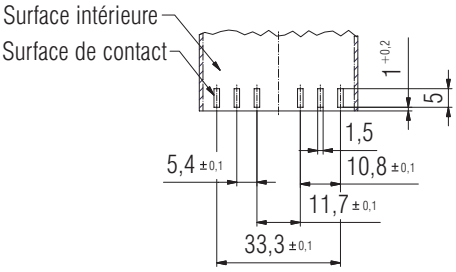

Recommendation pour la soudure des surfaces de contact
Etain pur Sn100, 10.....30µm épaisseur

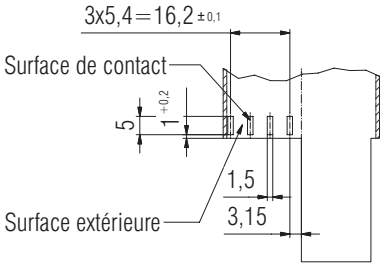

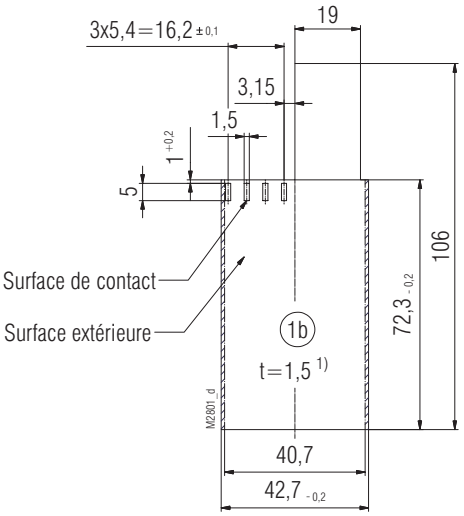

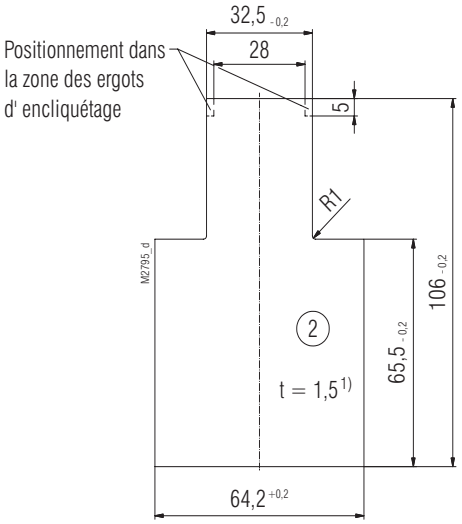

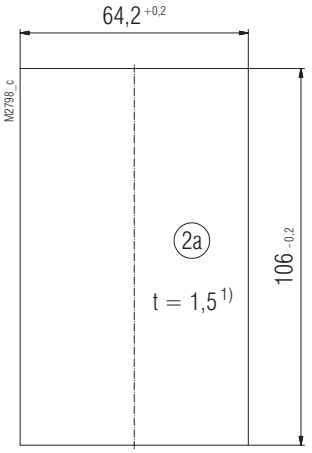

Recommendation pour la soudure des surfaces de contact
Etain pur Sn100, 10....30µm épaisseur

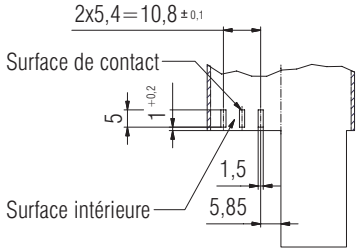

Zone interdite

1) Tolérance selon DIN EN 60249-2-4
Tolérance générale : PERFAG 2 E

1. Outil
   - Pour toutes les fonctions, utiliser un tournevis de 0,8 x 4,0 ou 0,8 x 4,5

2. Démontage des blocs de bornes
   - Introduire le tournevis dans le système d'extraction de la plaque
   - Déverrouiller les blocs de bornes en inclinant le tournevis dans le sens de la flèche
   - Retirer les blocs
   - Nota : le retrait des blocs de bornes est impossible sans le système d'extraction.

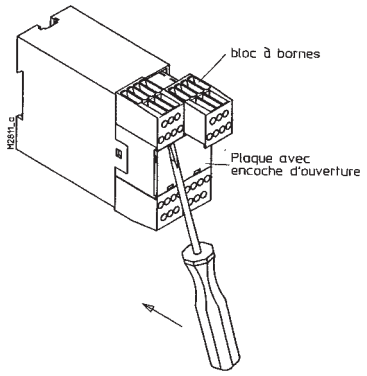

3. Démontage du châssis
   - Les blocs de bornes doivent avoir été retirés.
   - Introduire le tournevis dans les évidements latéraux du capot (bord inférieur).
   - Effectuer une rotation à droite ou à gauche en maintenant une légère pression.
   - Le taquet d'encliquetage du châssis se dégage.
   - Répéter cette opération du côté opposé.
   - On peut retirer le châssis.

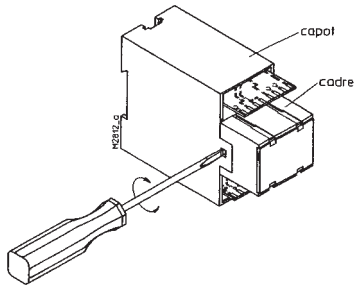
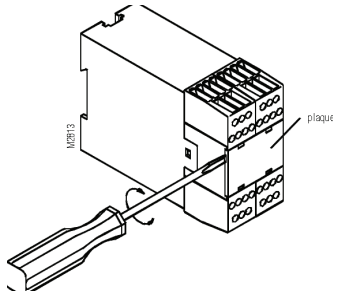
4. Démontage de la plaque
   - Introduire le tournevis dans l'évidement latéral de la plaque.
   - Le tourner vers la droite ou vers la gauche.
   - La plaque se dégage et peut être retirée.