Boîtiers en matière isolante KO 4720

avec bornes plates
pour technique d'enfichage

- Largeur 200 mm
- Max. 42 bornes de raccordement avec vis cruciformes imperdables relevées
- Borniers amovibles sans risque d'inter-version pour enfichage sur carte de C.I.
- Option bandeaux pleins ET 4720-37.1 ou borniers avec 32 bornes en caisson
- Contact ressort sous forme de contact double
- Guidage du tournevis et cône pour introduction des câbles
- Nervures facilitant l'insertion de 5 cartes de C.I. max.

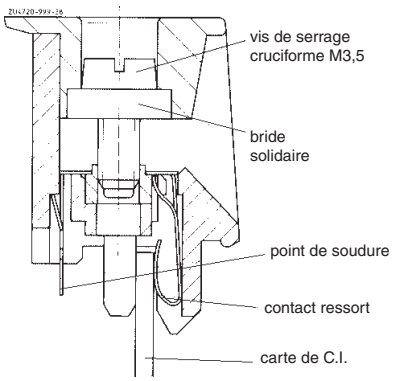

Borne plate pour enfichage

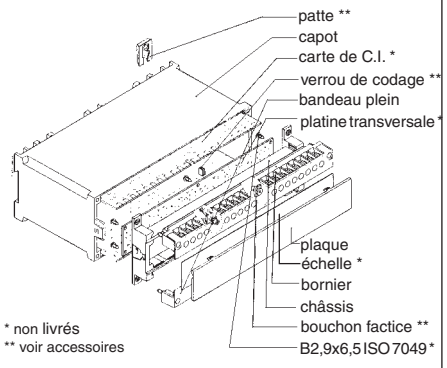

Caractéristiques techniques

Références de commande:

Couleur de plastron	beige	gris RAL 7035	bleu RAL 5015	Versoin de boîtier avec
KO 4720.118.42.01	.103	.170	.163	plastron
KO 4720.118.42.01	.147	.166	.173	plastron interchangeable
KO 4720.118.42.01	.148	.172	.174	plastron interch. translucide

Dimensions extérieures: 200 x 73,2 x 118,2 mm

Matériau des boîtiers: PC-GF, capot noir, plastron: voir tableau

Résistance à la température		PC
selon UL 746 B:		125 °C
selon Vicat ISO 306	méth. B:	148 °C
selon ISO 75-2	méth. A:	138 °C
	méth. B:	144 °C

Puissance dissipée max. adm.: env. 40 W en climat normal 23/50-1 — ISO 554

Résistance thermique spécifique: R_{th} = 2,5 K / W pour boîtier isolé

Inflammabilité
selon UL 94: V-0 ; pl. translucide = V-2
selon IEC 60 707: BH 2-30

Nombre de bornes: 42; moins sur demande

Matériau des bornes: CuSn6 étamé

Sections max. des conducteurs: 2 x 1,5 mm² multibrins avec embout DIN 46 228-1/-2/-3/-4
2 x 2,5 mm² massif

Longueur à dénuder: 10 mm

Résistance de contact max. vers la carte de C.I.: 10 mΩ
Charge max. admissible: 10 A
} ≙ 1 W / borne puissance dissipée

Connectique: vis cruciformes imperdables M3,5 avec brides solidaires, borniers amovibles séparément

Couple de réglage: 0,8 Nm max.

Montage sur cartes de C.I.: par soudure ou par enfichage direct de la carte

Fixation des boîtiers:
1) par encliquetage sur rail — EN 50 022
2) par vis M4 au pas de 80 mm

Tenue aux courants de fuite: CTI 175 ^= mat. isolant III a selon — IEC 60 664-1

Distances dans l'air et lignes de fuite: IEC 60 664-1: ≥ 4 mm

Degré de protection:
boîtier IP 40 — IEC 60 529
bornes IP 20 — IEC 60 529
protection contre les contacts directs selon VBG 4

Surface de marquage: 33 x 200 mm (sur le plastron)

Cartes de C.I.: voir découpe des cartes de C.I.

Fixation des cartes de C.I.: par nervures sur le côté étroit et la plaque de fond pouvant accueillir 5 cartes de C.I.

Poids net: env. 440 g

Accessoires
ET 4072-1-2: patte pour fixation par vis
ET 4720-0-60: verrou pour codage des cartes de C.I.
ET 4720-37.1: bandeau plein beige
ET 4720-37.2: bandeau plein gris
ET 4720-37.3: bandeau plein bleu

Toutes les caractéristiques données dans cette notice correspondent à l'édition en cours. Nous nous réservons le droit de procéder à tout moment aux améliorations ou modifications techniques nécessaires.

Dimensions

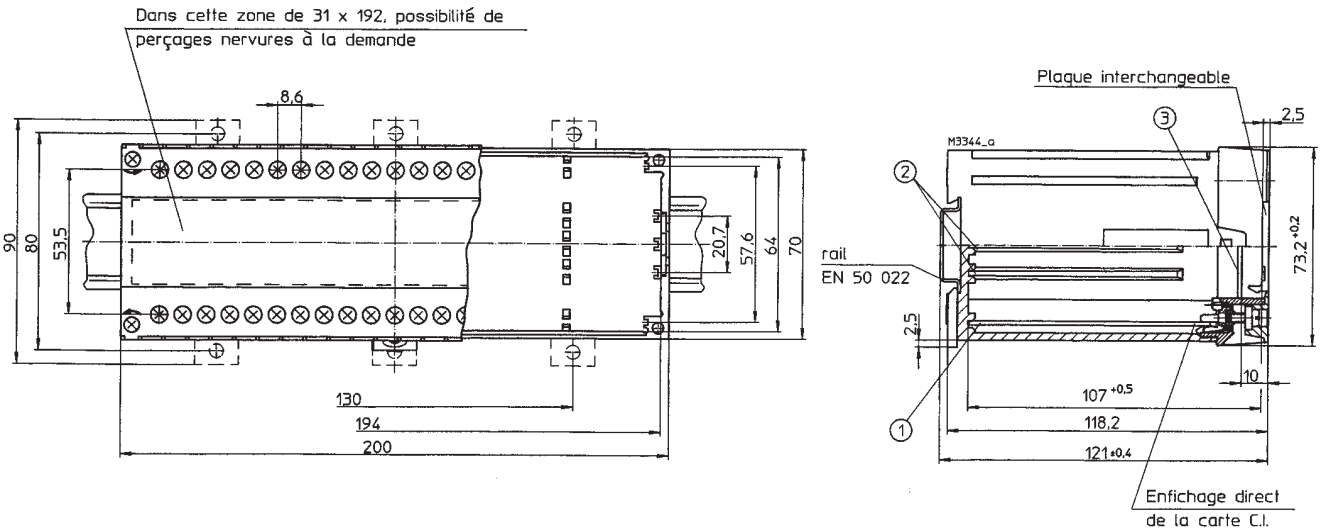

Découpe des cartes de C.I.

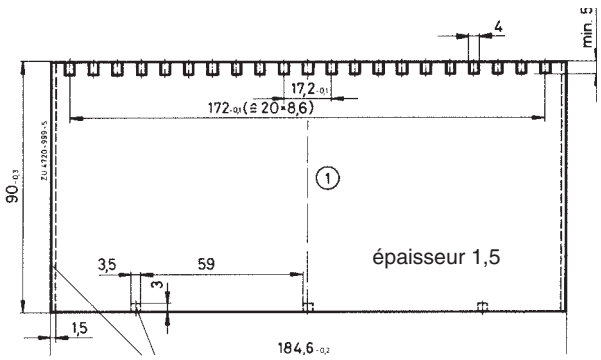

surfaces réservées

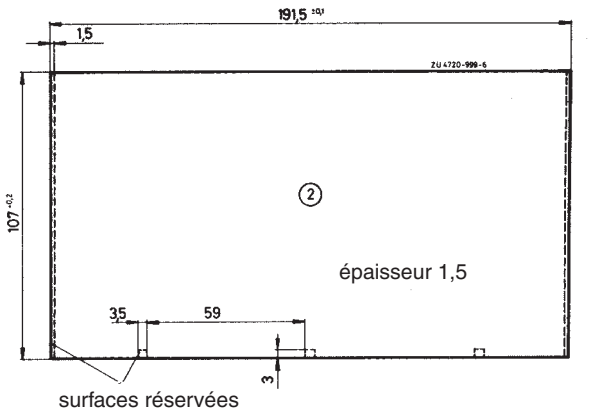

surfaces réservées

tolérance selon DIN EN 60 249-2-4

Ouverture du boîtier

Boîtier pour enfichage

Détacher d'abord les vis de fixation des borniers et retirer ces derniers. Alors seulement le plastron peut être désolidarisé du capot.

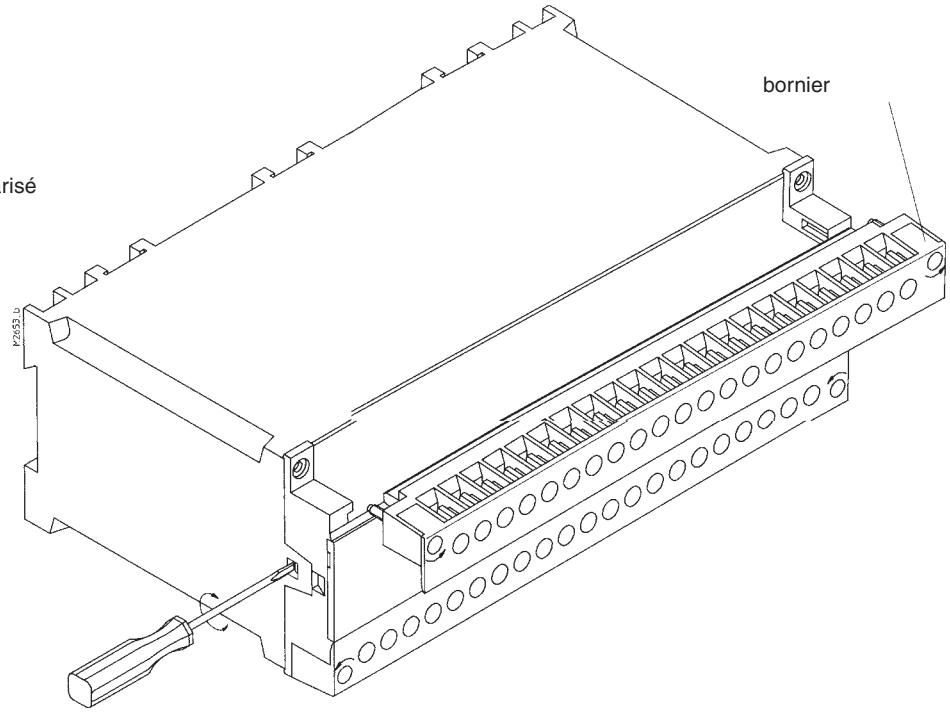

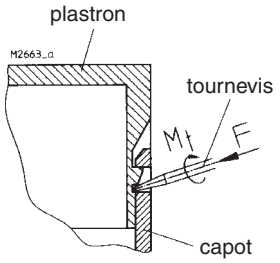

Introduire un tournevis de taille 0,8 x 4,0 ou 0,8 x 4,5 dans les évidements latéraux et le tourner vers la droite ou la gauche en exerçant une légère pression. Cette opération fait ressortir le plastron du capot.