Boîtiers en matière isolante K70/100A

avec bornes plates
pour technique de soudure

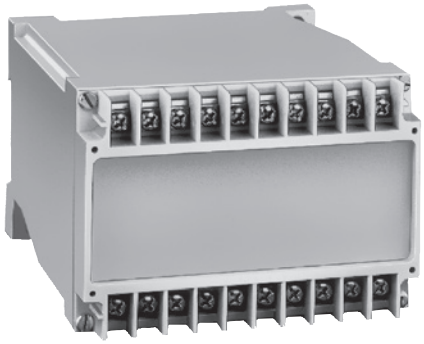

- Largeur 100 mm
- Max. 20 vis de serrage cruciformes avec brides solidaires
- Guidage aisé des cartes de C.I. par glissières
- Option cache-bornes pour protection contre les contacts directs selon VBG 4

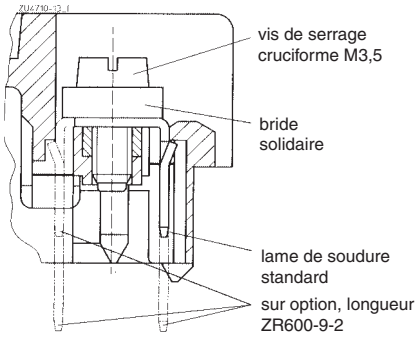

Borne plate pour technique de soudure

Caractéristiques techniques

Référence de commande:	K70/100A 112-20
Dimensions extérieures: avec capot:	100 x 74 x 112 mm 100 x 78 x 112 mm
Matériau des boîtiers:	PC-GF gris clair RAL 7035 (autres couleurs sur demande)

Résistance à la température		PC
selon UL 746 B:		125 °C
selon Vicat ISO 306	méth. B:	148 °C
selon ISO 75-2	méth. A:	138 °C
	méth. B:	144 °C

Puiss. dissipée max. admissible: en climat normal 23 / 50-1 — ISO 554

distance entre boîtiers	puissance dissipée P_V
0 mm	23 W
16 mm	26 W
∞	29 W

Inflammabilité selon IEC 60707:	BH 2-30
Nombre de bornes:	20, < 20 sur demande
Matériau des bornes:	feuillard d'acier étamé
Sections max. des conducteurs:	2 x 2,5 mm² massif ou 2 x 1,5 mm² multibrins avec embout DIN 46228-1/-2/-3/-4
Longueur à dénuder:	10 mm
Charge admissible max.:	25 A
Connectique:	vis de serrage cruciformes M3,5 avec brides solidaires ou connecteurs plats sur demande
Couple de réglage:	0,8 Nm max.
Connexions internes:	enfichage direct de la carte (bornes numérotées à l'intérieur) ou connexions par soudure B 2,8 selon DIN 46247-1
Fixation des boîtiers:	1) par encliquetage sur rail — EN 60715 2) par vis 2.1) au pas M4 de 35 x 50 2.2) au pas M5 de 35 x 60
Tenue aux courants de fuite: PC:	CTI 175 ≙ classe d'isolement III a — IEC 60664-1
Distances dans l'air et lignes de fuite:	≥ 5,0 mm IEC 60664-1
Degré de protection boîtier: plaque de bornes:	IEC 60529 IP 40 IP 10 (avec cache-bornes IP 20 et protection contre les contacts directs selon VBG 4)
Surface de marquage:	35,5 x 95 mm
Cartes de C.I.:	voir découpe 1) * - 52,5 cm² 2) * - 55,5 cm² 3) * - 81 cm² 4) * - 81 cm² * voir schéma
Fixation des cartes:	par glissières sur les côté étroit et large
Accessoires K70/100-0-16: K70/150-0-48:	 cache-bornes hon factice pour garnissage partiel

Toutes les caractéristiques données dans cette notice correspondent à l'édition en cours. Nous nous réservons le droit de procéder à tout moment aux améliorations ou modifications techniques nécessaires.

Dimensions

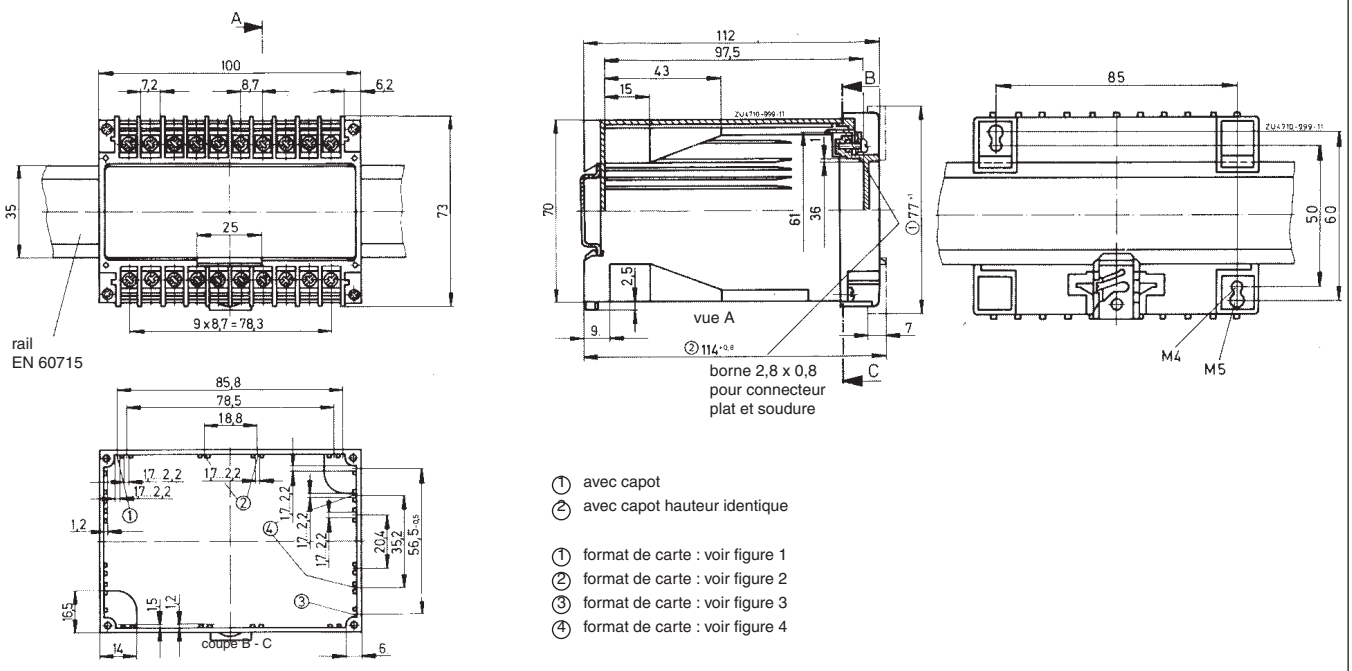

① avec capot
② avec capot hauteur identique

① format de carte : voir figure 1
② format de carte : voir figure 2
③ format de carte : voir figure 3
④ format de carte : voir figure 4

Découpe des cartes de C.I.

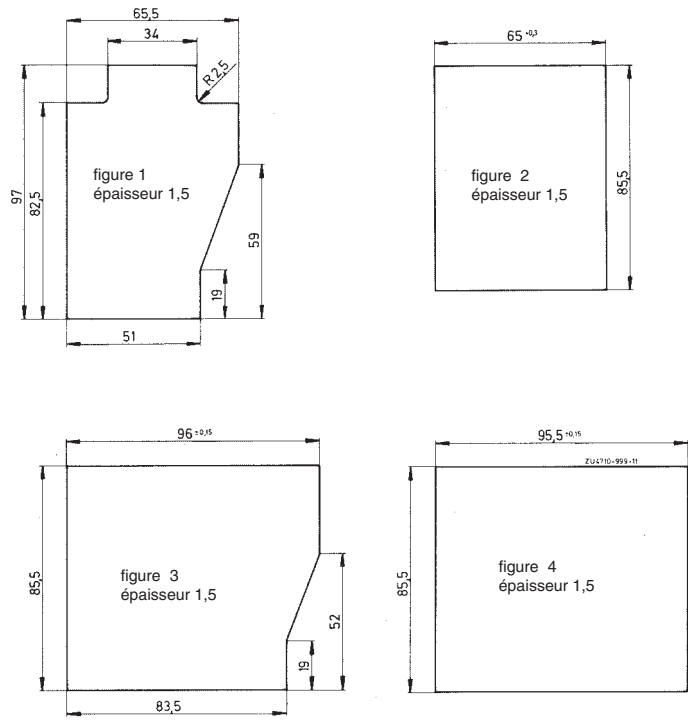
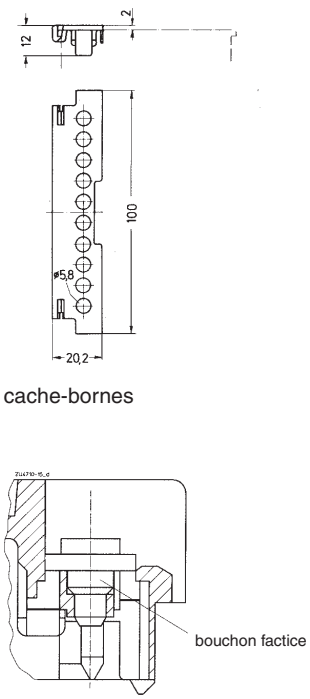
Accessoires