Isolierstoffgehäuse K70/100A

mit Flachklemmen
für Löttechnik

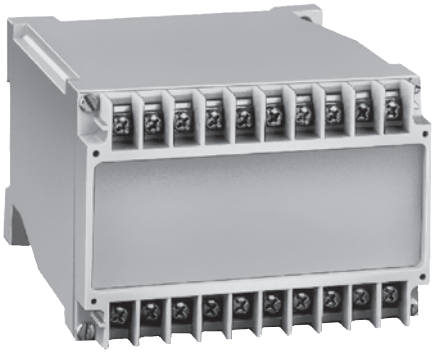

- Breite 100 mm
- max. 20 Plus-Minus-Klemmenschrauben mit selbstabhebenden Anschlußscheiben
- durch Führungsrippen bequeme Aufnahme von Leiterplatten
- wahlweise mit Klemmenabdeckung für Berührungsschutz nach VBG 4

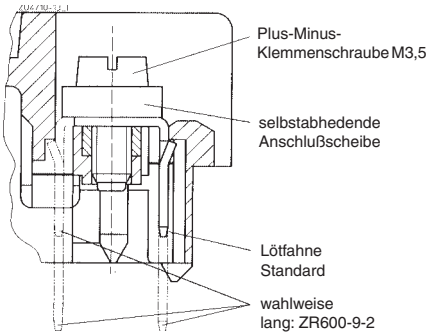

Flachklemme mit Lötanschluß

Technische Daten

Bestellbezeichnung:	K70/100A 112-20
Außenmaße: mit Abdeckung:	100 x 74 x 112 mm 100 x 78 x 112 mm
Gehäusematerial:	PC-GF lichtgrau RAL 7035 (andere Farbe auf Anfrage)

Temperaturbeständigkeit:		PC
nach UL 746 B:		125 °C
nach Vicat		
ISO 306	Meth. B:	148 °C
nach ISO 75-2	Meth. A:	138 °C
	Meth. B:	144 °C

zulässige max. Verlustleistung: bei Normalklima 23 / 50-1 — ISO 554

Gehäuse-abstand	Verlustleistung P_v max.
0 mm	23 W
16 mm	26 W
∞	29 W

Brennverhalten nach IEC 60707:	BH 2-30	
Anzahl der Klemmen:	20, < 20 auf Anfrage	
Klemmenwerkstoff:	Bandstahl, verzinnt	
max. Anschlußquerschnitt:	2 x 2,5 mm² massiv oder 2 x 1,5 mm² Litze mit Hülse	DIN 46228-1/-2/-3/-4
Abisolierlänge der Leiter:	10 mm	
max. Strombelastbarkeit:	25 A	
Leiterbefestigung:	Plus-Minus-Klemmenschrauben M3,5, mit selbstabhebenden Anschlußscheiben oder Flachstecker auf Anfrage	
Drehmoment:	max. 0,8 Nm	
Anschluß innen:	Lötanschluß und Anschluß für Steckhülsen B 2,8 nach DIN 46247-1 (Anschlüsse innen durchnumeriert)	
Gehäusebefestigung:	1) Schnappbefestigung auf Hutschiene 2 Schraubbefestigung 2.1) M4-Raster 35 x 50 2.2) M5-Raster 35 x 60	EN 60715
Kriechstromfestigkeit PC:	CTI 175 ≙ Isolierstoffklasse III a	IEC 60664-1
Luft- und Kriechstrecken:	≥ 5,0 mm	IEC 60664-1
Schutzart Gehäuse: Klemmenplatte:	 IP 40 IP 10 (mit Klemmenabdeckung IP 20 und Berührungsschutz nach VBG 4)	IEC 60529
Beschriftungsfeld:	35,5 x 95 mm	
Leiterplatte:	nach Leiterplattenzuschnitt 1) * - 52,5 cm² 2) * - 55,5 cm² 3) * - 81 cm² 4) * - 81 cm² * siehe Maßzeichnung	
Leiterplattenhalterung:	Führungsrippen auf der Schmal- und Breitseite	
Zubehör: K70/100-0-16: K70/150-0-48:	 Klemmenabdeckung Blindstopfen	

Alle Angaben in dieser Liste entsprechen dem Stand zum Zeitpunkt der Ausgabe.
Technische Verbesserungen und Änderungen behalten wir uns jederzeit vor.

Maßbilder

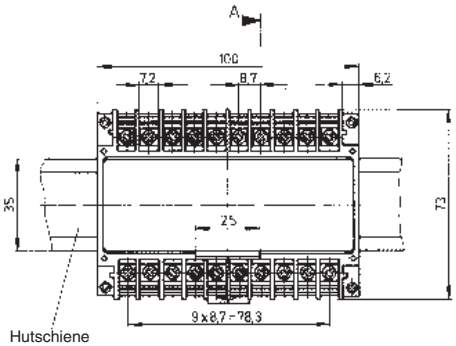

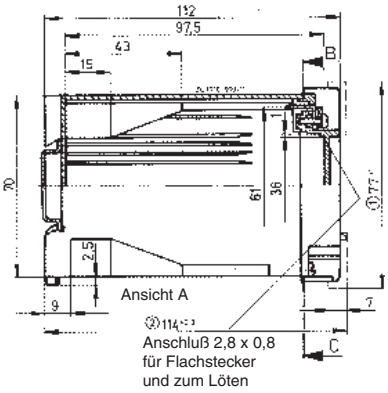

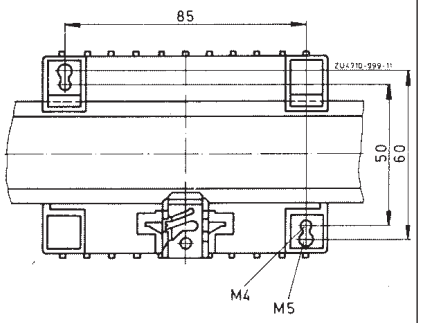

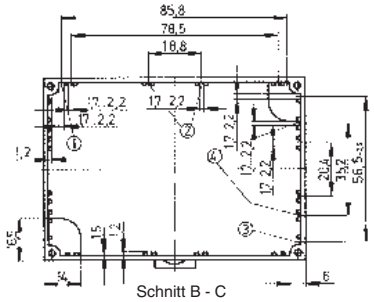

① Mit Abdeckung
② Mit Abdeckung gleiche Höhe

① Leiterplattengröße siehe Bild 1
② Leiterplattengröße siehe Bild 2
③ Leiterplattengröße siehe Bild 3
④ Leiterplattengröße siehe Bild 4

Leiterplattenzuschnitte

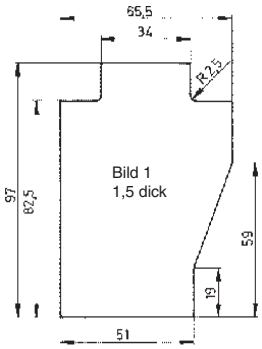

Bild 1
1,5 dick

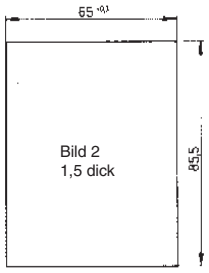

Bild 2
1,5 dick

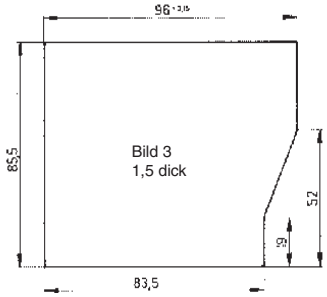

Bild 3
1,5 dick

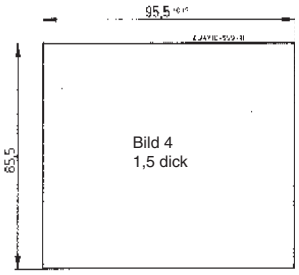

Bild 4
1,5 dick

Zubehör

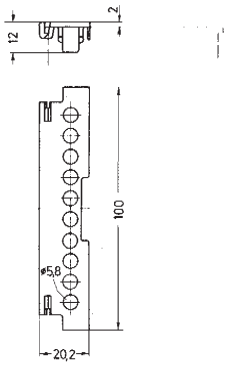

Klemmenabdeckung

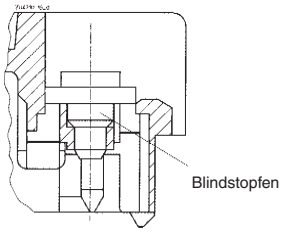

Blindstopfen