Boîtiers en matière isolante K70/075B

avec bornes plates
pour technique d'enfichage

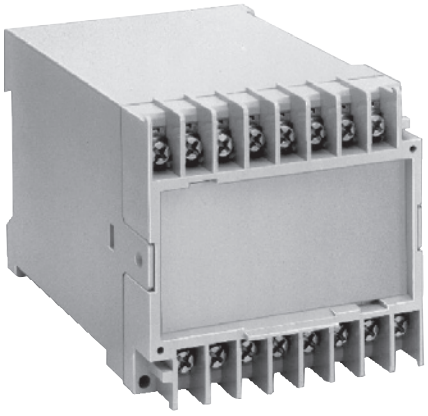

- Largeur 75 mm
- Max. 16 vis de serrage cruciformes avec brides solidaire
- Guidage aisé des cartes de C.I. par glissières
- Option cache-bornes pour protection contre les contacts directs selon VBG 4
- Option plastron interchangeable

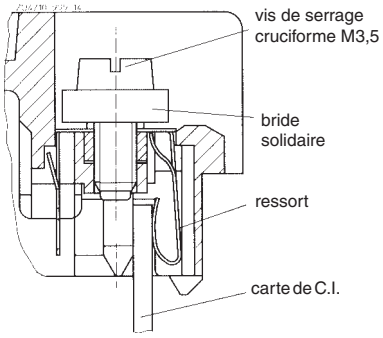

Borne plate pour technique d'enfichage

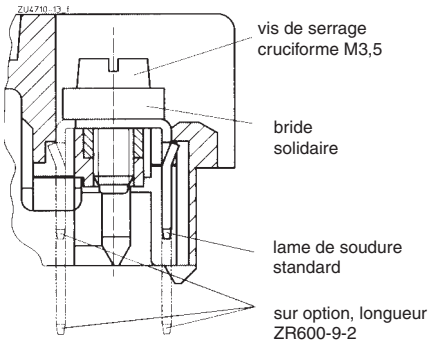

Borne plate pour technique de soudure (sur demande)

Caractéristiques techniques

Référence de commande:	K70/075B 112-16
Dimensions extérieures: avec capot:	75 x 74 x 112 mm 75 x 78 x 112 mm
Matériau des boîtiers:	PC-GF gris clair RAL 7035 (autres couleurs sur demande)
Matériau des boîtiers:	PC-GF gris clair RAL 7035

Résistance à la température		PC
selon UL 746 B:		125 °C
selon Vicat ISO 306	méth. B:	148 °C
selon ISO 75-2	méth. A:	138 °C
	méth. B:	144 °C

Puiss. dissipée max. admissible: en climat normal 23 / 50-1 — ISO 554

distance entre boîtiers	puissance dissipée P_v
0 mm ∞	20 W

Inflammabilité selon UL 94: selon IEC 60707:	 V-0 BH 2-30
Nombre de bornes:	16, < 16 sur demande
Matériau des bornes:	CuSn6, étamé à la flamme
Sections max. des conducteurs:	2 x 2,5 mm² massif ou 2 x 1,5 mm² multibrins avec embout — DIN 46228-1/-2/-3/-4
Longueur à dénuder:	10 mm
Résistance de contact max. vers la carte de C.I.: Charge admissible max.:	10 mΩ 10 A } ≙ 1 W / borne (puissance dissipée)
Connectique:	vis de serrage cruciformes M3,5 avec brides solidaires ou connecteurs plats sur demande
Couple de réglage:	0,8 Nm max.
Connexions internes:	enfichage direct de la carte (bornes numérotées à l'intérieur) ou connexions par soudure B 2,8 selon DIN 46247-1
Fixation des boîtiers:	1) par encliquetage sur rail — EN 60715 2) par vis 2.1) au pas M4 de 35 x 50 2.2) au pas M5 de 35 x 60
Tenue aux courants de fuite:	CTI 175 ≙ classe d'isolement III a — IEC 60664-1
Distances dans l'air et lignes de fuite:	≥ 4,0 mm — IEC 60664-1
Degré de protection boîtier: plaque de bornes:	 IP 40 IP 10 (avec cache-bornes IP 20 et protection contre les contacts directs selon VBG 4) — IEC 60529
Surface de marquage:	68 x 36 mm
Cartes de C.I.:	voir découpe 1) * enfichable - 62,5 cm² 2) * liaison borne - 62,5 cm² 3) * moyenne - 63 cm² 4) * transversale - 53,5 cm² 5) * AI - 30,3 cm²
Fixation des cartes:	par glissières sur les côté étroit et large
Accessoires K70/75-0-3:	 cache-bornes

Toutes les caractéristiques données dans cette notice correspondent à l'édition en cours. Nous nous réservons le droit de procéder à tout moment aux améliorations ou modifications techniques nécessaires.

Dimensions

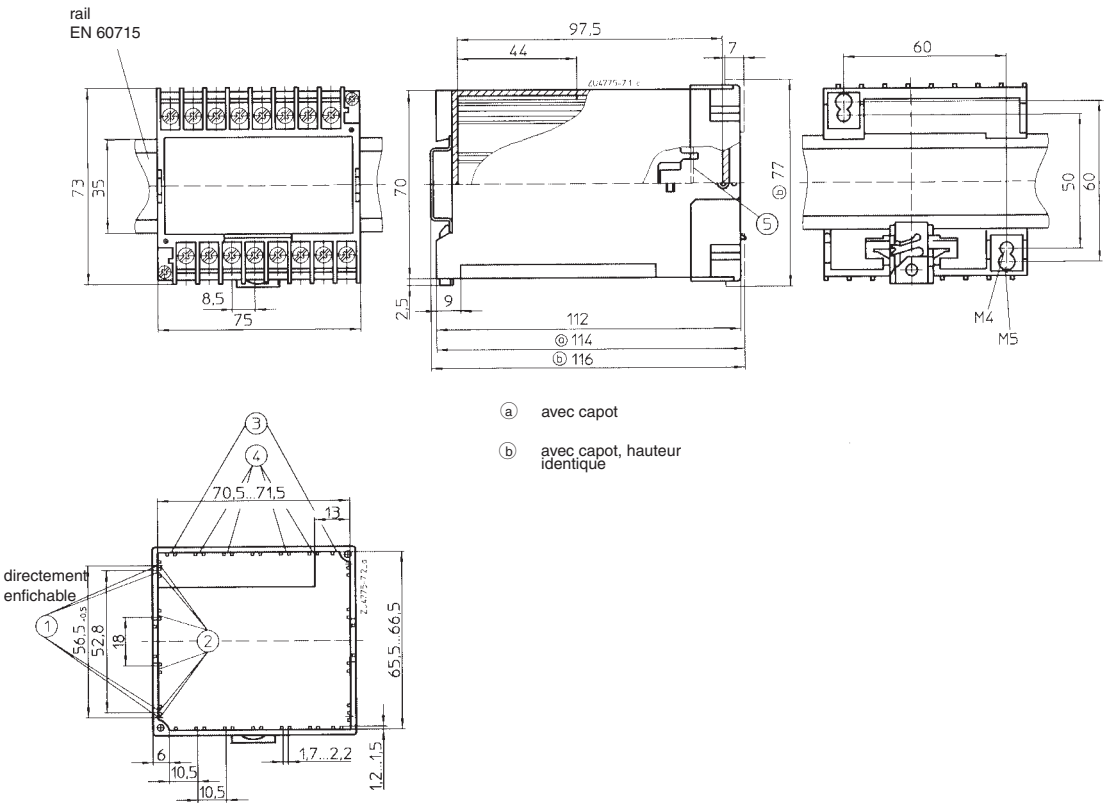

Découpe des cartes de C.I.

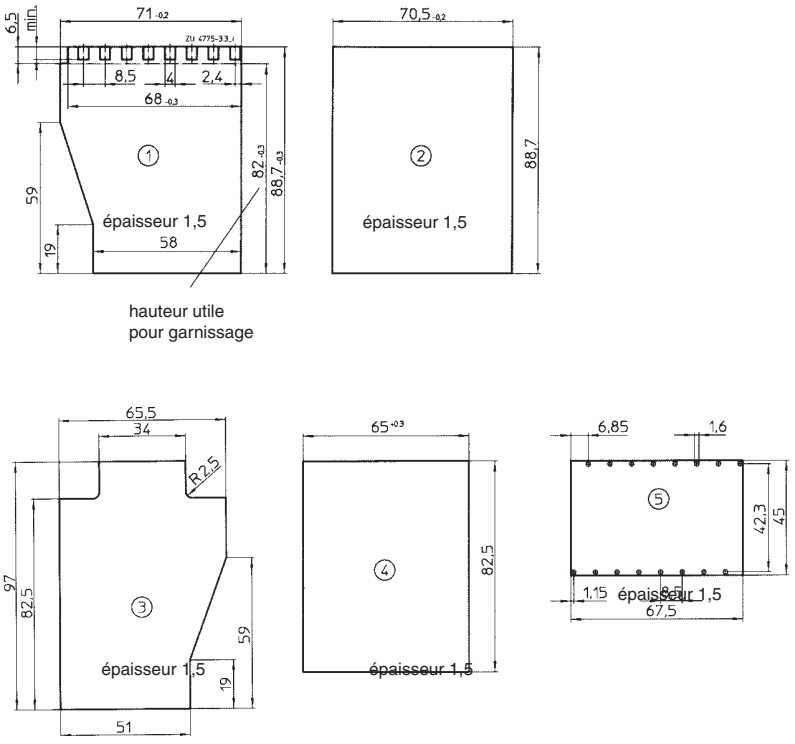
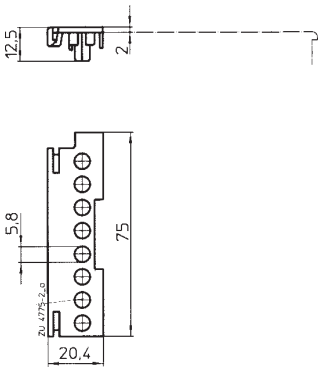
Accessoires