Isolierstoffgehäuse K70/075B

mit Flachklemmen
für Stecktechnik

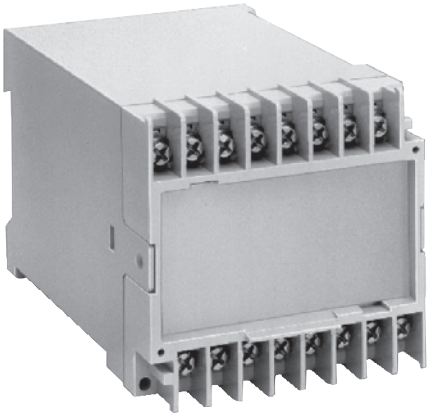

- Breite 75 mm
- max. 16 Plus-Minus-Klemmenschrauben mit selbstabhebenden Anschlußscheiben
- durch Führungsrippen bequeme Aufnahme von Leiterplatten
- wahlweise mit Klemmenabdeckung für Berührungsschutz nach VBG 4
- wahlweise mit auswechselbarer Frontplatte

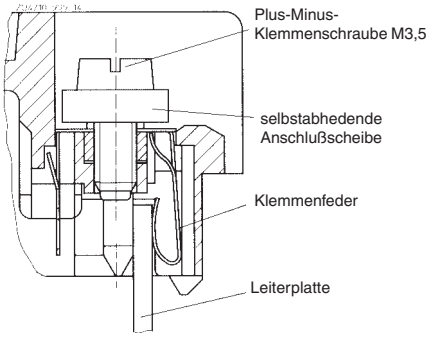

Flachklemme für Stecktechnik

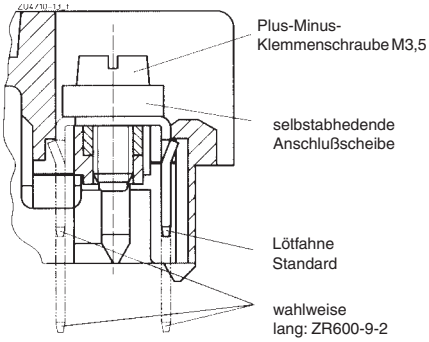

Flachklemme für Löttechnik auf Anfrage

Technische Daten

Bestellbezeichnung:	K70/075B 112-16
Außenmaße: mit Abdeckung:	75 x 74 x 112 mm 75 x 78 x 112 mm
Gehäusematerial:	PC-GF lichtgrau RAL 7035 (andere Farbe auf Anfrage)

Temperaturbeständigkeit:		PC
nach UL 746 B:		125 °C
nach Vicat		
ISO 306	Meth. B:	148 °C
nach ISO 75-2	Meth. A:	138 °C
	Meth. B:	144 °C

zulässige max. Verlustleistung: bei Normalklima 23 / 50-1 — ISO 554

Gehäuse-abstand	Verlustleistung P_v max.
0 ... ∞ mm	20 W

Brennverhalten nach UL 94: nach IEC 60707:	 V-0 BH 2-30	
Anzahl der Klemmen:	16, < 16 auf Anfrage	
Klemmenwerkstoff:	CuSn6, feuerverzinnt	
max. Anschlußquerschnitt:	2 x 2,5 mm² massiv oder 2 x 1,5 mm² Litze mit Hülse	DIN 46228-1/-2/-3/-4
Abisolierlänge der Leiter:	10 mm	
max. Kontaktdurchgangs-widerstand zur Leiterplatte: max. Strombelastbarkeit:	10 mΩ 10 A } ≙ 1 W / Klemme (Verlustleistung)	
Leiterbefestigung:	Plus-Minus-Klemmenschrauben M3,5, mit selbstabhebenden Anschlußscheiben oder Flachstecker auf Anfrage	
Drehmoment:	max. 0,8 Nm	
Anschluß innen:	Direktsteckung der Leiterplatte (Anschlüsse innen durchnumeriert) oder Lötanschluß B 2,8 nach DIN 46247-1	
Gehäusebefestigung:	1) Schnappbefestigung auf Hutschiene 2) Schraubbefestigung 2.1) M4-Raster 35 x 50 2.2) M5-Raster 35 x 60	EN 60715
Kriechstromfestigkeit	CTI 175 ≙ Isolierstoffklasse III a	IEC 60664-1
Luft- und Kriechstrecken:	≥ 4,0 mm	IEC 60664-1
Schutzart Gehäuse: Klemmenplatte:	 IP 40 IP 10 (mit Klemmenabdeckung IP 20 und Berührungsschutz nach VBG 4)	IEC 60529
Beschriftungsfeld:	68 x 36 mm	
Leiterplatte:	nach Leiterplattenzuschnitt 1) * Steckbare - 62,5 cm² 2) * Kl. Verbindung - 62,5 cm² 3) * Mittlere - 63 cm² 4) * Quer - 53,5 cm² 5) * Al - 30,3 cm² * siehe Maßzeichnung	
Leiterplattenhalterung:	Führungsrippen auf der Schmalseite	
Zubehör: K70/75-0-3:	 Klemmenabdeckung	

Alle Angaben in dieser Liste entsprechen dem Stand zum Zeitpunkt der Ausgabe.
Technische Verbesserungen und Änderungen behalten wir uns jederzeit vor.

Maßbilder

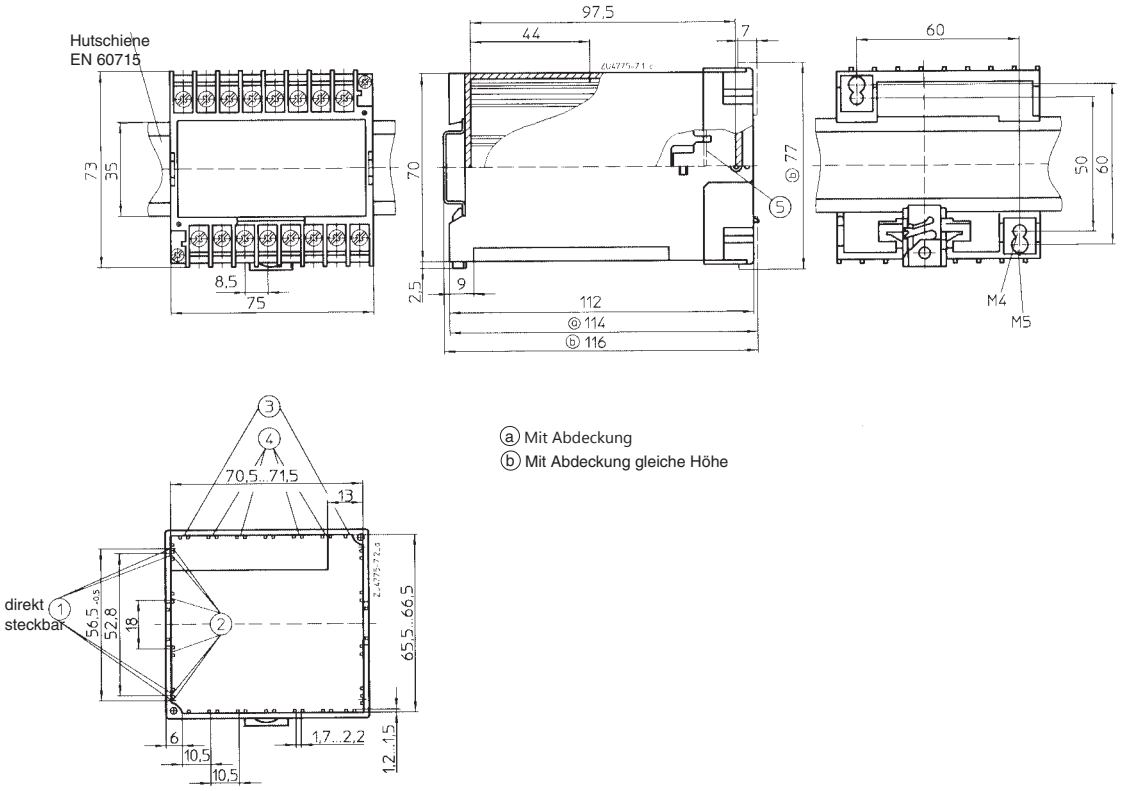

Leiterplattenzuschnitte

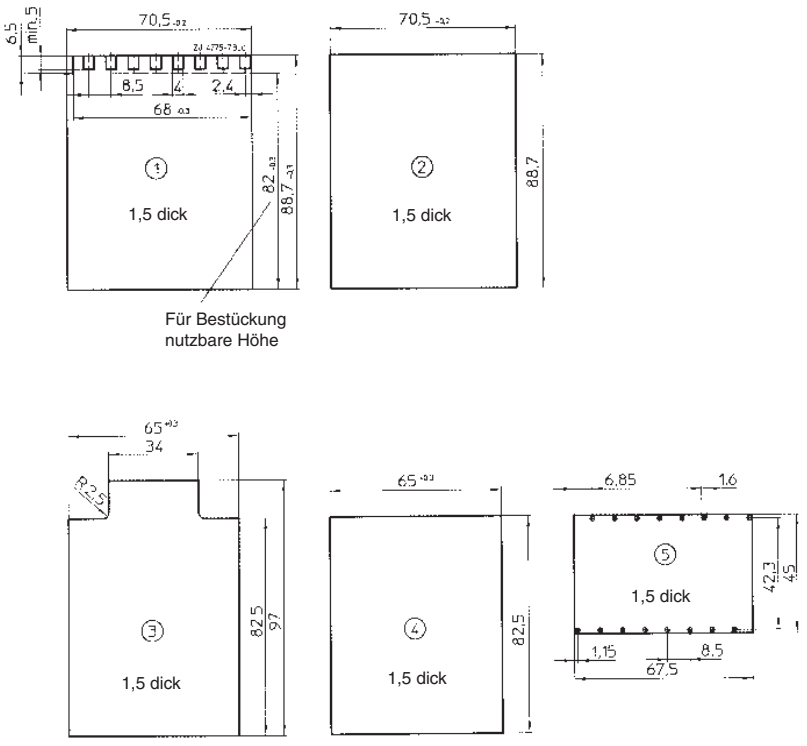
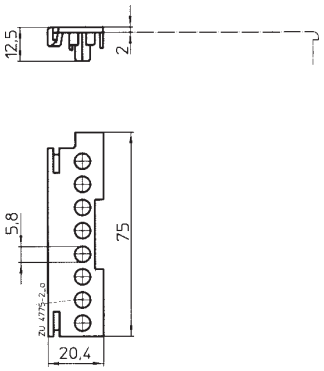
Zubehör