Boîtiers en matière isolante K70/075A

avec bornes plates
pour technique d'enfichage

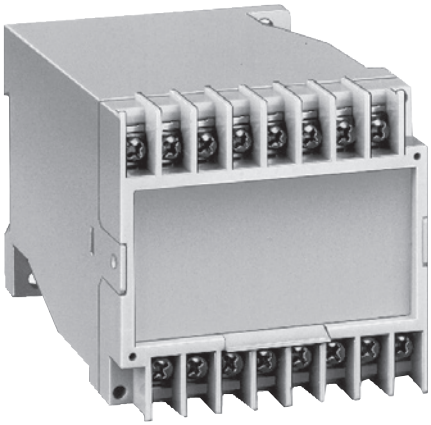

- Largeur 75 mm
- Max. 16 vis de serrage cruciformes avec brides solidaires
- Guidage aisé des cartes de C.I. par glissières
- Option cache-bornes pour protection contre les contacts directs selon VBG 4
- Pour ce boîtier, nous livrons également une embase sans pas de vis, donc uniquement encliquetable sur rail
- Option plastron interchangeable

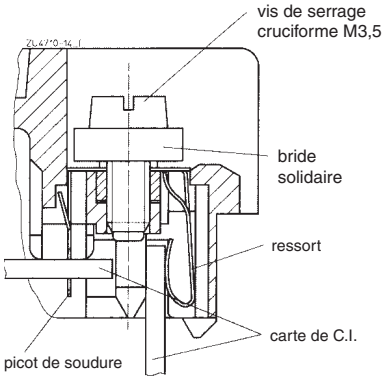

Borne plate pour technique d'enfichage

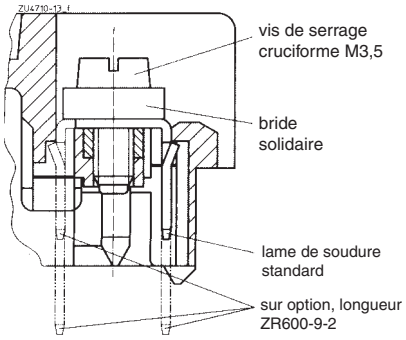

Borne plate pour technique de soudure (sur demande)

Caractéristiques techniques

Référence de commande:	K70/075A 112-16
Dimensions extérieures: avec capot:	75 x 73 x 112 mm 75 x 77 x 112 mm
Matériau des boîtiers:	PC-GF gris clair RAL 7035 (autres couleurs sur demande)
Matériau des boîtiers:	PC-GF gris clair RAL 7035

Résistance à la température		PC
selon UL 746 B:		125 °C
selon Vicat ISO 306	méth. B:	148 °C
selon ISO 75-2	méth. A:	138 °C
	méth. B:	144 °C

Puiss. dissipée max. admissible: en climat normal 23 / 50-1 — ISO 554

distance entre boîtiers	puissance dissipée P_V
0 mm ∞	20 W

Inflammabilité selon UL 94: selon IEC 60707:	 V-0 BH 2-30
Nombre de bornes:	16, < 16 sur demande
Matériau des bornes:	CuSn6, étamé à la flamme
Sections max. des conducteurs:	2 x 2,5 mm² massif ou 2 x 1,5 mm² multibrins avec embout DIN 46228-1/-2/-3/-4
Longueur à dénuder:	10 mm
Résistance de contact max. vers la carte de C.I.:	10 mΩ } ≙ 1 W / borne (puissance dissipée)
Charge admissible max.:	10 A
Connectique:	vis de serrage cruciformes M3,5 avec brides solidaires ou connecteurs plats sur demande
Couple de réglage:	0,8 Nm max.
Connexions internes:	enfichage direct de la carte (bornes numérotées à l'intérieur) ou connexions par soudure B 2,8 selon DIN 46247-1
Fixation des boîtiers:	1) par encliquetage sur rail — EN 60715 2) par vis 2.1) au pas M4 de 35 x 50 2.2) au pas M5 de 35 x 60
Tenue aux courants de fuite: PC:	 CTI 175 ≙ classe d'isolement III a — IEC 60664-1
Distances dans l'air et lignes de fuite:	≥ 4,0 mm IEC 60664-1
Degré de protection boîtier: plaque de bornes:	 IEC 60529 IP 40 IP 10 (avec cache-bornes IP 20 et protection contre les contacts directs selon VBG 4)
Surface de marquage:	68 x 36 mm
Cartes de C.I.:	voir découpe 1) * - 53 cm² 2) * - 58,5 cm² 3) * - 52,5 cm² 4) * - 53,5 cm² 5) * - 30,3 cm² * voir schéma
Fixation des cartes:	par glissières sur les côté étroit et large
Accessoires K70/75-0-3: K70/150-0-48: K70/150-0-69:	 cache-bornes hon factice pour garnissage partiel verrou de codage de la carte de C.I.

Toutes les caractéristiques données dans cette notice correspondent à l'édition en cours. Nous nous réservons le droit de procéder à tout moment aux améliorations ou modifications techniques nécessaires.

Dimensions

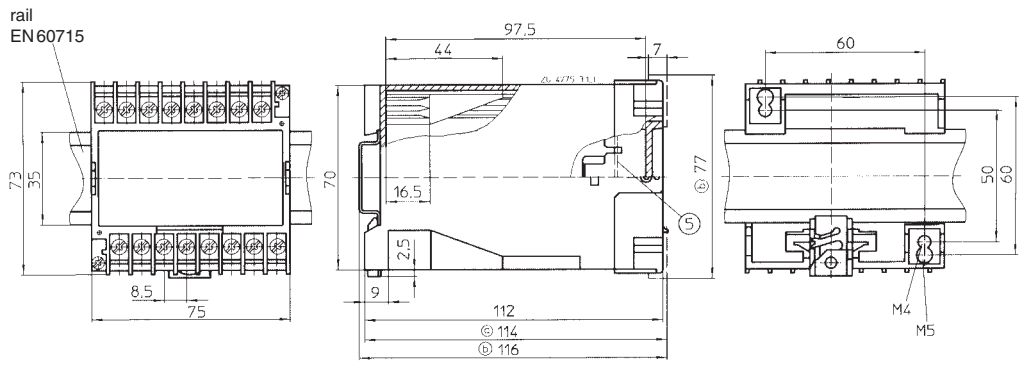

ⓐ avec capot
ⓑ avec capot, hauteur identique

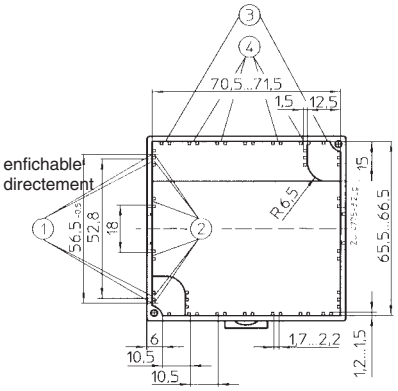

Découpe des cartes de C.I.

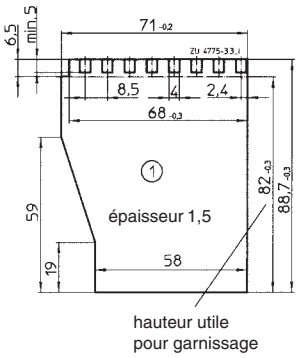

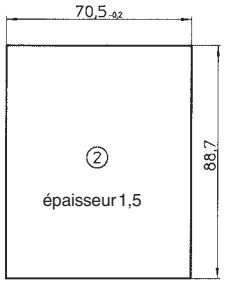

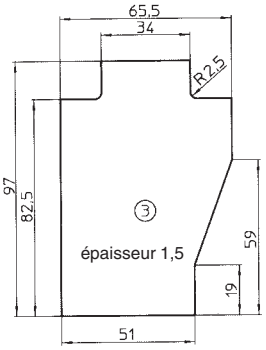

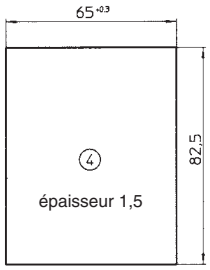

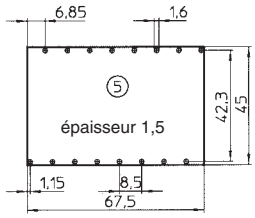
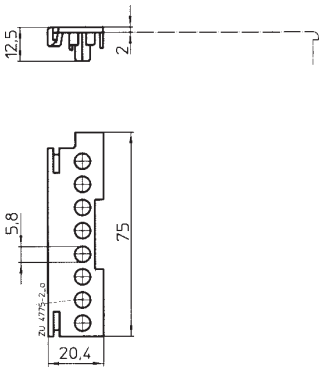
Accessoires