Boîtiers en matière isolante K70/055A

avec bornes plates
pour technique de soudure

- Largeur 55 mm
- Max. 12 vis de serrage cruciformes avec brides solidaires
- Guidage aisé des cartes de C.I. par glissières
- Option cache-bornes pour protection contre les contacts directs selon VBG 4

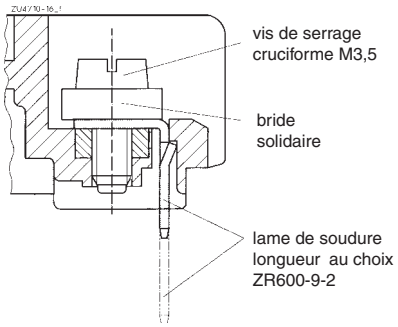

Borne plate pour connexion par soudure

Caractéristiques techniques

Référence de commande: K70/055A 112-12

Dimensions extérieures: 55 x 75 x 112 mm
avec capot: 55 x 78 x 112 mm

Matériau des boîtiers: PC-GF gris clair RAL 7035
(autres couleurs sur demande)

Résistance à la température		PC
selon UL 746 B:		125 °C
selon Vicat ISO 306	méth. B:	148 °C
selon ISO 75-2	méth. A:	138 °C
	méth. B:	144 °C

Puiss. dissipée max. admissible: en climat normal 23 / 50-1 — ISO 554

distance entre boîtiers	puissance dissipée P_V
0 mm	11 W
16 mm	14 W
∞	16 W

Inflammabilité
selon UL 94: V-0
selon IEC 60707: BH 2-30

Nombre de bornes: 12; < 12 sur demande

Matériau des bornes: feuillard d'acier étamé

Sections max. des conducteurs: 2 x 2,5 mm² massif ou
2 x 1,5 mm² multibrins avec embout
DIN 46228-1/-2/-3/-4

Longueur à dénuder: 10 mm

Charge admissible max.: 25 A

Connectique: vis de serrage cruciformes M3,5 avec brides solidaires ou connecteurs plats sur demande

Couple de réglage: 0,8 Nm max.

Connexions internes: par soudure et bornes pour enfichage B 2,8 selon DIN 46 247-1

Fixation des boîtiers: par encliquetage sur rail — EN 60715

Tenue aux courants de fuite
PC: CTI 175 ≙ classe d'isolement III a — IEC 60664-1

Distances dans l'air et lignes de fuite: ≥ 5,0 mm — IEC 60664-1

Degré de protection
IEC 60529
boîtier: IP 40
plaque de bornes: IP 10 (avec cache-bornes IP 20 et protection contre les contacts directs selon VBG 4)

Surface de marquage: 48 x 36 mm

Cartes de C.I.: voir découpe
1) * - 53 cm²
2) * - 58,5 cm²
2) * - 30,5 cm²
* voir schéma

Fixation des cartes: par glissières sur le côté étroit

Accessoires:
K70/55-0-6: cache-bornes
K70/150-0-48: bouchon factice pour garnissage partiel

Toutes les caractéristiques données dans cette notice correspondent à l'édition en cours. Nous nous réservons le droit de procéder à tout moment aux améliorations ou modifications techniques nécessaires.

Dimensions

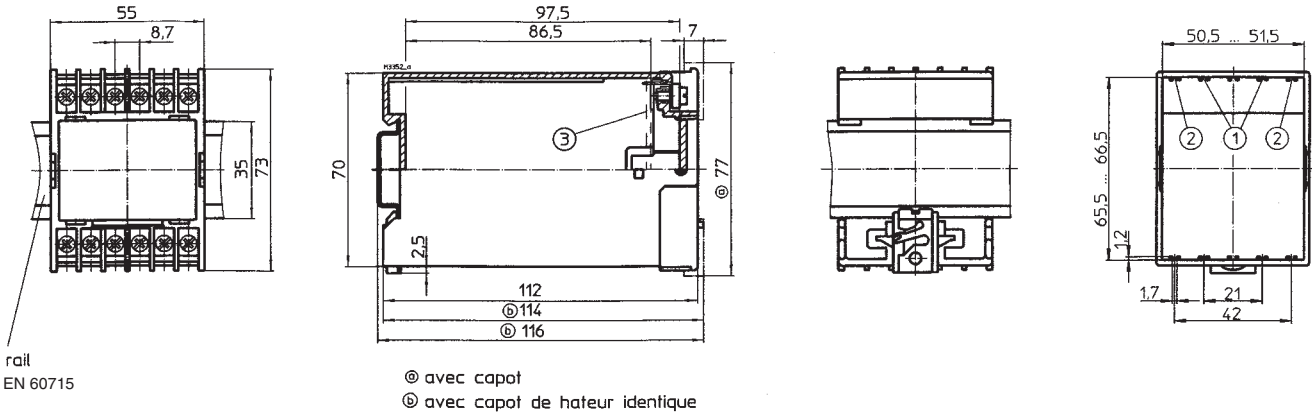

Découpe des cartes de C.I.

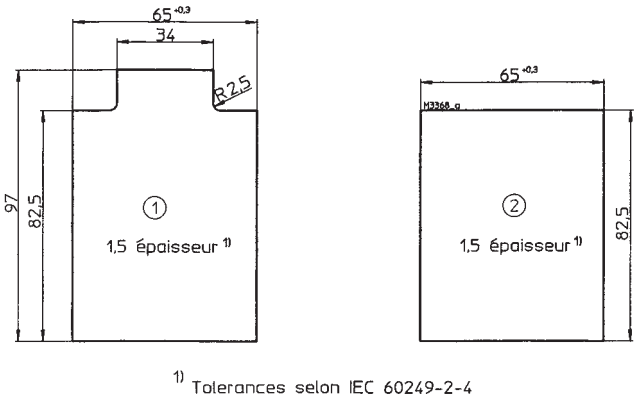

Accessoires

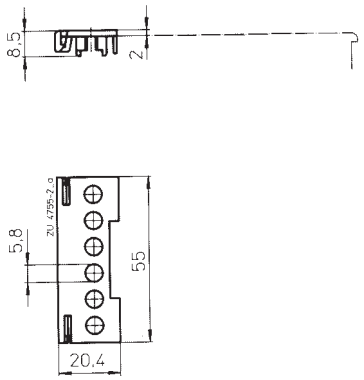

cache-bornes

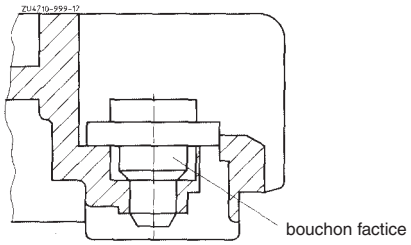

bouchon factice