MINISTART
Gradateur de tension
IN 9017

Traduction de la notice originale

DOLD

0249850

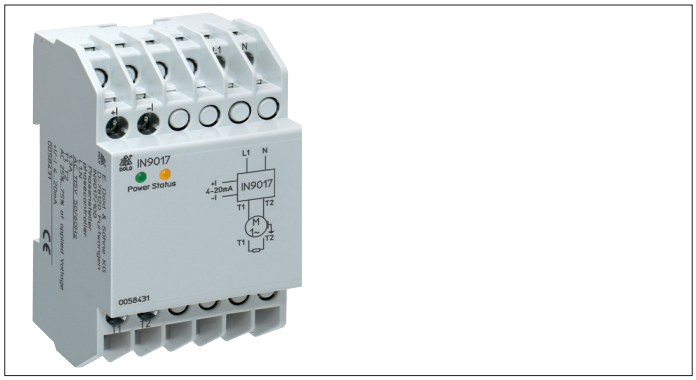

- Gradateur de tension pour charge ohmique et motorique
- Pour puissances continue jusqu'à 300 W
- Antiparasitage selon seuil classe B
- Visualisation par DEL
- Existent en 3 exécutions:
  IN 9017/100: Avec interface de courant 4 ... 20 mA et détection de la rupture de conducteur
  IN 9017/200: Avec interface de tension 0 ... 10 V
  IN 9017/211: Avec interface de tension 0 ... 10 V U_{min} réglable, entrée de commande pour tension de sortie max.
- Largeur utile 53 mm

Schémas-bloc

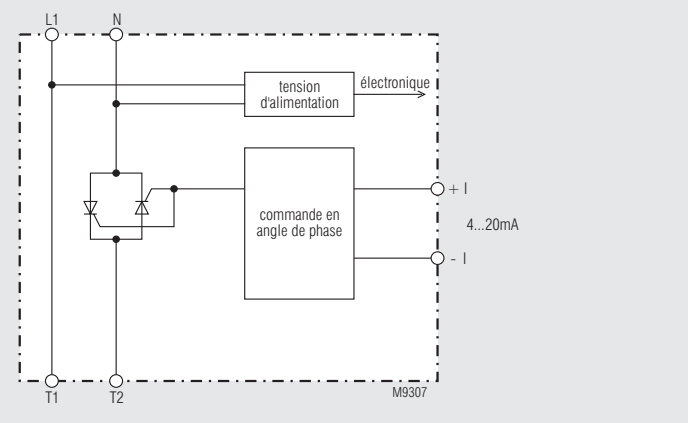

IN 9017/100

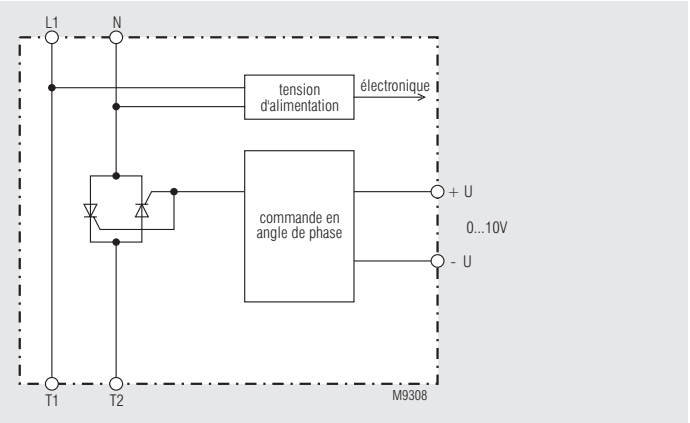

IN 9017/200

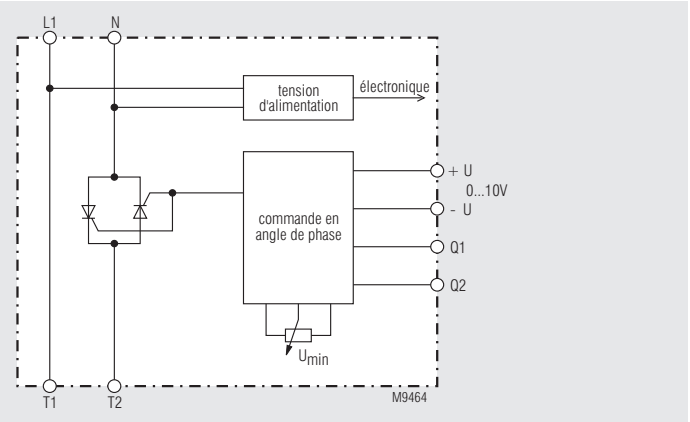

IN 9017/200

Homologation et sigles

CE

Utilisations

- Charges ohmque
- Chauffage infrarouge
- Ventitateurs
- Compresseurs

Réalisation et fonctionnement

Ces gradateurs de tension sont des appareils de commande robustes pour le réglage de tension au moyen de commande en angle de phase. La commande en angle de phase est réglée grâce á une entrée de commande. (IN 9017/100: 4 ... 20 m/A, IN 9017/200: 0 ... 10 V)

La variante IN9017/211 est équipée d´une entrée de commande 0…..10 V et d´une entrée de contact Q_1 Q_2 libre de potentiel.
Quand l´entrée de contact Q_1, Q_2 est ouverte, et que la tension de commande se situe entre 0 et 3 Volts, le moteur n´est pas sous tension. Ce n´est que quand la tension de commande a atteint les 3 Volts que la tension réglée au poti Umin va alors alimenter le moteur. La tension moteur monte de facon linéaire jusqu´à AC 230 V lorsque la tension de commande atteind son maximum cad 10 V.
En fermant le contact Q_1 , Q_2 , le moteur est sous tension maximale.

Affigages

DEL verte:	Tension d'alimentation présente
DEL jaune	
Pour IN 9017/100:	Est allumée en continu, quand le courant de com mande est > 4 mA 1 x clignotement quand le courant de commande < 4 mA (rupture de cable) 2 x clignotements, quand la fréquence du réseau se trouve en dehors du champ autorisé
Pour IN 9017/200:	Est allumée continuellement quand toute la tension est au niveau du moteur, 1 x clignotement quand la commande en angle de phase est active 2 x clignotements quand la fréquence du réseau est en dehors du champ autorisé
Pour IN 9017/211:	Est allumée continuellement quand toute la tension est au niveau du moteur, 1 x clignotement quand la commande en angle de phase est active 2 x clignotements quand la fréquence du réseau est en dehors du champ autorisé 3 x clignotements la valeur de consigne < 3 Volt et Q_1, Q_2 est ouvert

Toutes les caractéristiques données dans cette notice correspondent à l'édition en cours. Nous nous réservons le droit de procéder à tout moment aux améliorations ou modifications techniques nécessaires.

Remarques

Si le semi conducteur de puissance doit être protégé contre les court circuits ou contre les défauts de terre, il faut utiliser un fusible à semi-conducteur (voire feuille de données techniques).
Sinon, recourir aux mesures habituelles de proctection des câbles. Le gradateur de tension ne doit pas être actionné à la sortie avec une charge capacitive, comme la compensation de la puissance réactive. Afin de garantir la sécurité humaine et matérielle, seul un personnel qualifié peut travailler sur cet appareil.

Caractéristiques techniques

Tension réseau/moteur		
IN 9017/100:	AC 48 V	±10 %
IN 9017/100:	AC 115 V	±10 %
IN 9017/100:	AC 230 V	±10 %
IN 9017/200:	AC 115 V	±10 %
IN 9017/200:	AC 230 V	±10 %
IN 9017/211:	AC 230 V	±10 %
Fréquence nominal:	50 / 60 Hz	
Puissance assignée P_N:	300 W en AC 230 V 150 W en AC 115 V	
Puissance moteur min:	Env. 0,1 P_N	
Courant nominal:	1,3 A	
Fusible à semi-conducteur:	Max. 340 A^2s	
Plages de réglage (tension de sortie)		
IN 9017/100:	AC 48 V AC	12 ... 36 V
IN 9017/100:	AC 115 V AC	29 ... 86 V
IN 9017/100:	AC 230 V AC	58 ... 172 V
IN 9017/200:	AC 115 V AC	20 ... 115 V
IN 9017/200:	AC 230 V AC	40 ... 230 V
IN 9017/211:	AC 230 V AC	U_{min} ... 230 V
	U_{min} AC 80 ... 200 V	
Précision derépétition:	200 ms	
Consommation propre:	1,4 VA	
Entrée de commande		
IN 9017/100:	4 ... 20 mA	R_i = 82,5 Ω
IN 9017/200:	0 ... 10 V	R_i = 50 kΩ
IN 9017/211:	0 ... 10 V	R_i = 50 kΩ
	Q_1, Q_2, libres de potentiel	

Caractéristiques générales

Type nominal de service:	Service permanent	
Plage de températures:	0 ... + 55 °C	
Température de stockage:	- 25 ... + 75 °C	
Distances dans l'air et lignes de fuite		
Catégorie de surtension / degré de contamination:	4 kV / 3	IEC 60664-1
CEM		
Décharge électrostatique:	8 kV (dans l'air)	IEC/EN 61000-4-2
Rayonnement HF:	10 V / m	IEC/EN 61000-4-3
Tensions transitoires:	2 kV	IEC/EN 61000-4-4
Surtensions (Surge) entre câbles d'alimentation:	1 kV	IEC/EN 61000-4-5
Entre câbles et terre:	2 kV	IEC/EN 61000-4-5
HF induite par conducteurs:	10 V	IEC/EN 61000-4-6
Antiparasitage:	Seuil classe B	EN 55011
Degré de protection		
Boîtier:	IP 40	IEC/EN 60529
Bornes:	IP 20	IEC/EN 60529
Boîtier:	Thermoplastique à comportement V0 selon UL Subj. 94	
Résistance aux vibrations:	Amplitude 0,35 mm fréquence 10 ... 55 Hz,	IEC/EN 60068-2-6
Résistance climatique:	0 / 055 / 04	IEC/EN 60068-1
Repérage des bornes:	EN 50005	
Connectique:	2 x 2,5 mm^2 massif ou 2 x 1,5 mm^2 multibrins avec embout DIN 46228-1/-2/-3/-4 ou 2 x 2,5 mm^2 multibrins avec embout DIN 46228-1/-2/-3/-4	
Fixation des conducteurs:	Par bornes plates avec brides solidaires IEC/EN 60999-1	
Fixation instantanée:	Sur rail	IEC/EN 60715
Poids net:	450 g	

Dimensions

Largeur x hauteur x prof.:	53 x 90 x 61 mm

Version standard

IN 9017/100 AC 48 V 75 W
Référence: 0062206

IN 9017/100 AC 115 V 150 W
Référence: 0058431

IN 9017/100 AC 230 V 300 W
Artikelnummer: 0065838

IN 9017/200 AC 115 V 150 W
Artikelnummer: 0065592

IN 9017/200 AC 230 V 300 W
Référence: 0058274

IN 9017/211 AC 230 V 300 W
Référence: 0059425

Mise en service

1. Brancher l´appareil selon le modéle de branchement
2. Régler la tension de sortie souhaitée par l´intermédiaire de l´entrée de commande.

Consignes de sécurité

- Les défauts de l'installation ne peuvent être éliminés qu'une fois l'appareil hors tension.
- L'utilisateur doit s'assurer que les appareils et les composants quis'y rattachent sont montés et raccordés en conformité avec les prescriptions locales, légales et techniques.
- Les travaux de réglage ne doivent être réalisés que par un personnelinitié dans le cadre des prescriptions de sécurité. Les travaux demontage doivent impérativement être exécutés hors tension.

Attention: Cet appareil peut être démarré directement sur le réseau sans contacteur et uniquement par contact hors potentiel (voir exemple d'utilisation). Il faut veiller à ce que lemoteur, même quand il ne tourne pas, conserve une liaison galvanique avec le réseau. Pour cette raison, pour les travaux à réaliser sur le moteur et l'entraînement, l'installation doit être déconnectée au moyen d'un disjoncteur-moteur approprié.

Courbes caractéristiques de commande

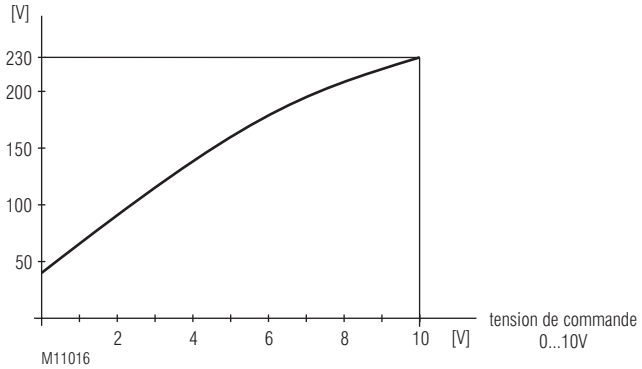

IN 9017/200

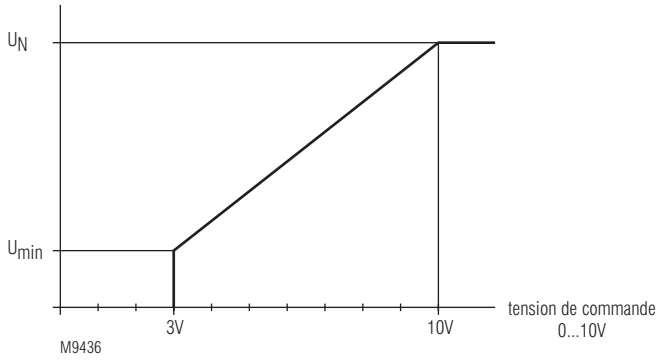

IN 9017/211

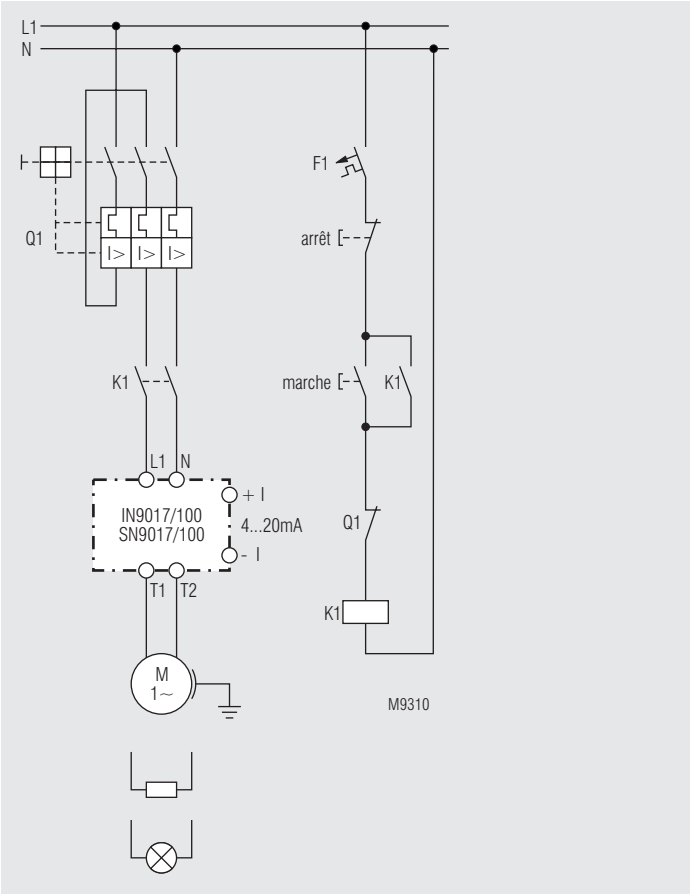

IN 9017/100

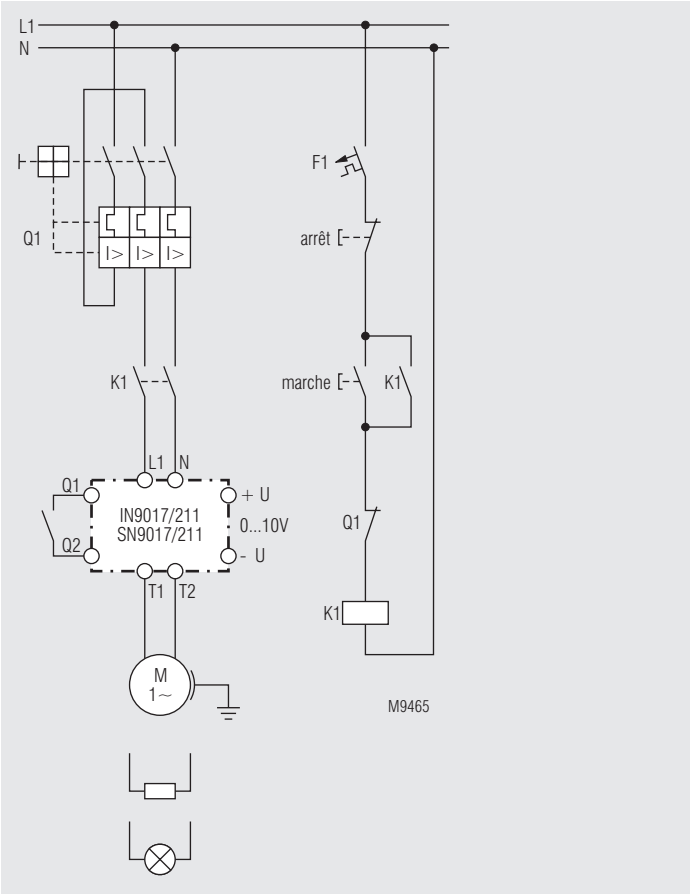

IN 9017/211

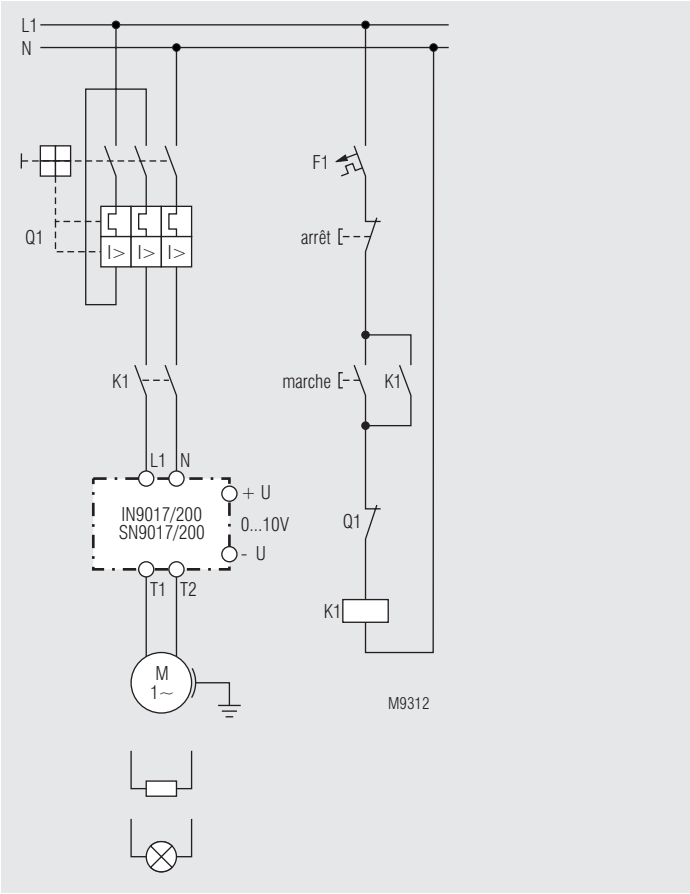

IN 9017/200